FAB10RDIF6

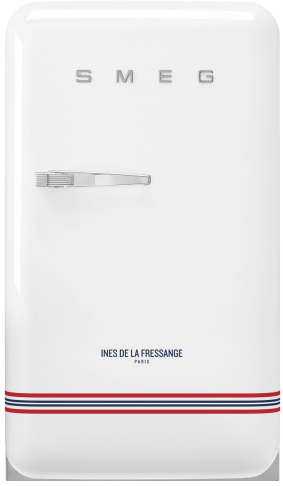

Famille	Réfrigérateurs
Installation	Pose libre
Catégorie	Une porte
Largeur de référence	Jusqu'à 60
Hauteur de référence	Jusqu'à 100
Type de refroidissement	Statique
Dégivrage	Réfrigérateur automatique, congélateur manuel
Type de charnières	Standard
Position des charnières	Droite
Code EAN	8017709359515

Esthétique

Esthétique	Années 50
Couleur	Décoré / Spécial
Finition	Brillant
Décoration / Couleur spéciale	Inès de la Fressange
Design	Bombé
Matériau de la porte	Plastique thermoformé
Poignée	Externe
Type de poignée	Fixe
Couleur de la poignée	Chromé
Couleur du logo	Chromé
Matériau des parois latérales	Tôle d'acier
Couleur des parois latérales	Décoré / Spécial
Logo	Appliqué
Couleur des finitions des balconnets	Gris métal
Couleur des finitions des clayettes en verre	Gris métal

Caractéristiques réfrigérateur

Nombre de clayettes réglables	1
Nombre de bacs à légumes	1
Type de clayettes réglables	Verre
Type de bac à légumes	Standard
Dessus bac à légumes	Oui
Type de dessus bac à légumes	Verre
Nombre de lampes	1
Eclairage interne réfrigérateur	Oui
Type d'éclairage interne réfrigérateur	LED

Contre-porte réfrigérateur

Nombre de balconnets réglables	2	**Nombre de balconnets porte-bouteilles**	1

Caractéristiques congélateur

Compartiment interne congélation	Oui

Autres caractéristiques techniques

Type de contrôle de la température	Electromécanique
Nombre de compresseurs	1
Type de gaz réfrigérant	R600a
Type compresseur	Standard
Quantité de réfrigérant (gr)	25 g
Agent d'expansion pour mousses isolantes	Cyclopentane

Performance / Etiquette énergétique - Reg. 2019

Consommation d'énergie annuelle	115 kWh/a	**Niveau sonore**	35 dB(A) re 1 pW
Classe énergétique	D	**Autonomie en cas de coupure de courant**	6 h
Classe d'émissions acoustiques dans l'air	B	**4 étoiles - Capacité de congélation**	2.6 Kg/24h
Volume net total	122 l	**Classe climatique**	N, ST, T
Somme des volumes du (des) compartiment(s) congélation	17 l	**EEI**	79 %
Somme des volumes du (des) compartiment(s) Extra Fresh et du (des) compartiment(s) frais	105 l		

Raccordement électrique

Type de prise	(F;E) Schuko	**Tension**	220-240 V
Puissance nominale	50 W	**Fréquence**	50 Hz
Intensité	0.42 A	**Longueur du câble d'alimentation**	180 cm

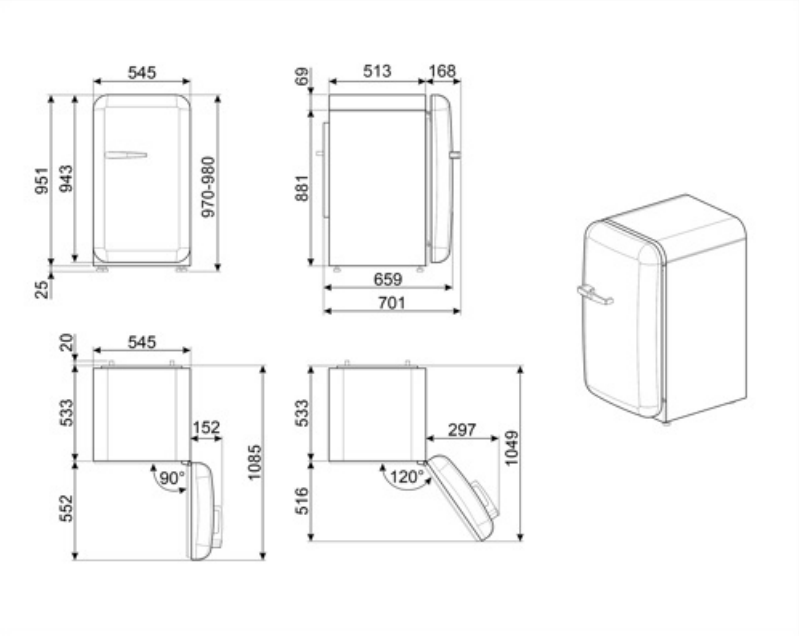
545
951
943
970-980
25
69
513
168
881
659
701
20
545
533
152
90°
1085
552
533
297
120°
1049
516

Symbols glossary

4 étoiles

Dégivrage automatique : Le réfrigérateur se dégivre automatiquement. L’eau issue de ce dégivrage ne doit pas être récupérée car le réfrigérateur est équipé d’un système d’évaporation.

Eclairage intérieur LED : L'éclairage intérieur LED assure à la fois des économies d'énergie et un éclairage d'ambiance.

Classe énergétique D

Benefit (TT)

Gaz réfrigérant R600a

Le gaz réfrigérant R600a, respectueux de l'environnement, contribue à un refroidissement rapide tout en réduisant la consommation d'énergie.

Climate class

Climatic class SN-T makes the appliance suitable for working at room temperature between 10 °C and 43 °C (50 °F ~ 109 °F)

Poignée extérieure

La poignée extérieure garantit praticité et facilité d'utilisation du réfrigérateur

Éclairage intérieur du réfrigérateur

L'éclairage intérieur assure une visibilité parfaite des étagères dans le compartiment réfrigérateur, facilitant l'accès et l'organisation des aliments

Tiroir à fruits et légumes

Le tiroir à fruits et légumes garantit les meilleures conditions de stockage pour les aliments frais