FAB10RDLM5

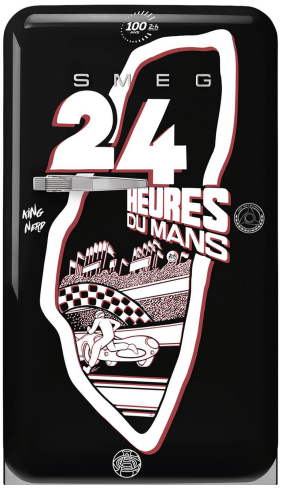

Produktgruppe	Kjøleskap
Installasjon	Frittstående
Kategori	Én dør
Referansebredde	Opptil 60 cm
Referansehøyde	Opptil 100 cm
Type kjøling	Statisk
Tine	Automatisk for kjøleskap, manuell for fryser
Type hengsel	Standard
Hengselposisjon	Høyre
EAN-kode	8017709333591

Estetisk linje

Estetikk	50's Style	**Farge på håndtak**	Krom
Farge	Dekorert/spesialfarget	**Logo farge**	Krom
Dekorasjon / spesialfarge	Le Mans	**Materiale side**	Stål
		Farge på side	Special edition
Design	Avrundet	**Logo**	Anvendt
Finish	Blank	**Dørhyller profil farge**	Sølv
Materiale	Formpresset plast	**Fargen på glasshylle profil**	Sølv
Håndtak	Utvendig		
Håndtak type	Fast		

Avdelinger i kjøleskap

Antall kammer	1	**Type skarpere / grønnsaksskuffer dekke**	Standard
Compartment types	Fruit and vegetable compartment	**Grønnsaksskuff**	Ja
Antall justerbare hyller	1	**Type grønnsaksskuff**	Glass
Antall frukt- og grønnsaksskuffer	1	**Belysning i kjøleskap**	Ja
		Type belysning i kjøleskap	LED
Hyller materiale	Glass		

Innerdør i kjøleskap

Antall justerbare dørhyller	2	**Antall flaskehyller**	1

Egenskaper fryseravdeling

Innvendig fryseavdeling	Ja

Andre tekniske egenskaper

Type temperaturkontroll	Mekanisk
Antall kompressorer	1
Type kjølegass	R600a
Type kompressor	Standard
Kjølemiddel Mengde (g)	25 g
Skummiddel	Syklopentan

Ytelse / Energimerking - Reg. 2019



Årlig energiforbruk	142 kWh/a	**Støynivå**	37 dB(A) re 1 pW
Energi effektivitetsklasse	E	**Tine tid**	9 h
Luftbåren akustisk støyemisjonsklasse	C	**Firestjerners frysekapasitet**	2,6 kg/24h
Totalt nettovolum	122 l	**Klimaklasse**	SN, N, ST, T
Sum av volum i frossenkammer(e)	17 l	**EEI**	98 %
Sum av volum i kjølekammer(e) og frostfrikammer(e)	105 l		

Elektrisk tilkobling

Elektrisk tilkoblingseffekt	50 W	**Frekvens (Hz)**	50 Hz
Strøm (A)	0,42 A	**Lengde på ledning**	180 cm
Spenning (V)	220-240 V	**Støpseltype**	(F;E) Schuko

Logistisk informasjon

Bredde (mm)	545 mm	**Produktbredde ved maksimal døråpning**	842 mm
Dybde uten håndtak	659 mm	**Produkt dybde med håndtak**	701 mm
Høyde med fot	970 mm	**Produkt dybde med dørene åpne ved 90 °**	1085 mm

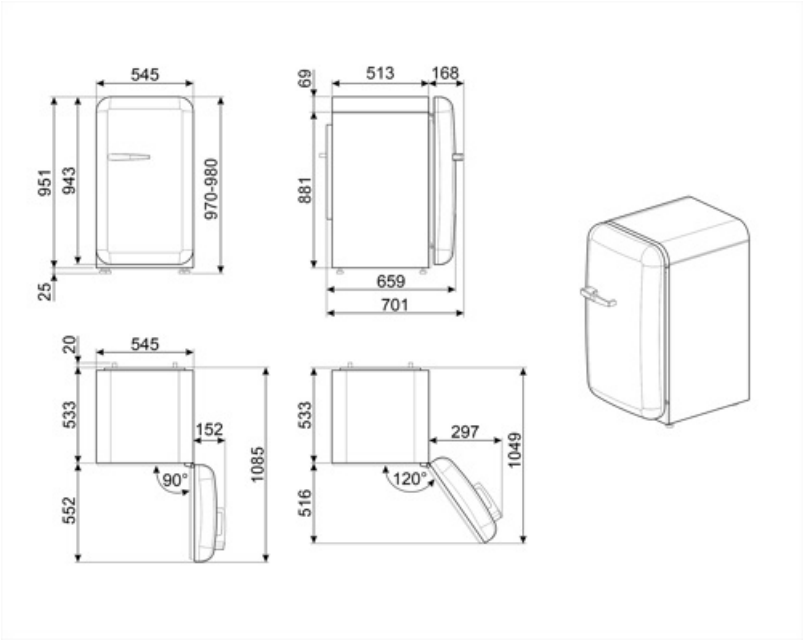
545
951
943
970-980
25
513
168
69
881
659
701
20
545
533
152
90°
1085
552
533
297
1049
120°
516

Symbols glossary



4-Stjerners frysekammer for bedre oppbevaring av mat.



A++: Energieffektivitetsklasse A++ hjelper med å spare inn opptil 20% energi sammenlignet med klasse A. Maksimal ytelse med minimalt forbruk er garantert.



Det automatisk tinesystemet brukes som automatisk tining ved faste intervaller, noe som eliminerer behovet for opptining i en periode.



Innvendige LED-lamper: Er mer energi- og tidseffektive til belysning av apparatets innside.



Energieffektivitetsklasse E