FAB10RDLM5

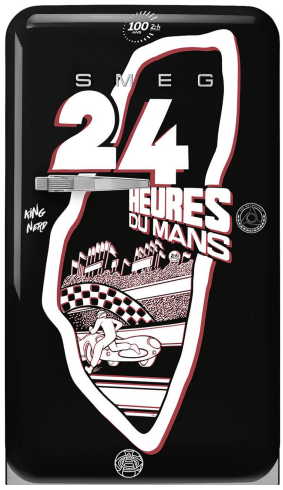

Família	Frigorífico
Instalação	livre instalação
Categoria	1 porta
Largura de referência	Até 60
Altura de referência	Até 100
Tecnologia	Estático
Descongelação	Descongelação automática no frigorífico e manual no congelador
Tipo de dobradiças	Livre instalação
Dobradiças	À direita
Código EAN	8017709333591

Design

Design	Anni 50
Cor	Decoração especial
Acabamentos	Polido
Decoração especial	Le Mans
Série	Arredondado
Material da porta	Fibra termoformada
Puxador	Externo
Tipo de puxador	Fixo
Cor do puxador	´Cromado
Cor do logótipo	Logótipo cromado
Material das laterais	Aço
Cor das laterais	Laterais com decoração especial
Logótipo	Logótipo aplicado
Cor do perfil das prateleiras	Cinza
Cor do perfil da prateleira de vidro	Cinza

Composição do interior do frigorífico

Number of compartments	1
Compartment types	Fruit and vegetable compartment
Número de prateleiras ajustáveis	1
Gavetas para fruta e legumes	1
Tipo de prateleiras ajustáveis	Ajustáveis em altura
Tipo das gavetas para legumes	Gaveta de legumes
Prateleira da gaveta dos legumes	Sim
Tipologia de prateleira sobre a gaveta dos legumes	Vidro
Iluminação interna do frigorífico	Sim
Tipo de iluminação do frigorífico	LED

Composição do interior da porta do frigorífico

Compartimentos da porta ajustáveis	2	**Compartimentos da porta para garrafas**	1

Composição do interior do congelador

Compartimento de congelação interno	Sim

Outras características técnicas

Tipo de controlo da temperatura	Temperatura controlada eletromecanicamente
Nº de compressores	1
Tipo de gás de refrigeração	R600a
Tipo de compressor	Compressor standard
Quantidade de refrigerante (gr.)	25 g
Espuma expansiva de isolamento	Ciclopentano

Performance / Etiqueta energética

Consumo anual de energia	142 kWh/a	**Emissão de ruído aéreo**	37 dB(A) re 1 pW
Classe energética	E	**Autonomia de conservação sem energia elétrica**	9 h
Classe de emissão de ruído aéreo	C	**Capacidade de congelação (4 estrelas)**	2.6 Kg/24h
Volume líquido total	122 l	**Classe climática**	SN, N, ST, T
Volume líquido do congelador	17 l	**EEI**	98 %
Volume líquido do frigorífico	105 l		

Ligação elétrica

Ficha elétrica	(F;E) Schuko	**Tensão (Volts)**	220-240 V
Potência nominal	50 W	**Frequência (Hz)**	50 Hz
Corrente (Amperes)	0,42 A	**Comprimento do cabo de alimentação**	180 cm

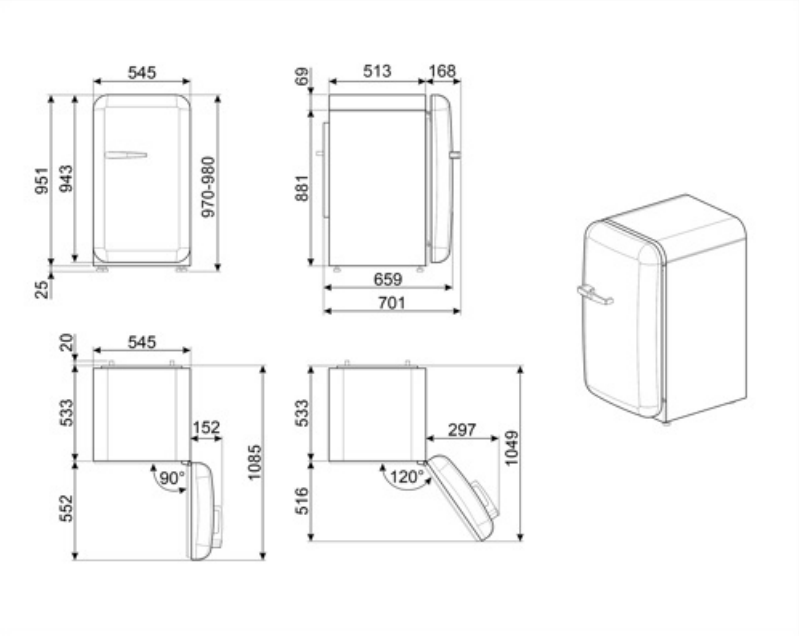
545
951
943
970-980
25
69
513
168
881
659
701
20
545
533
152
1085
90°
552
533
297
1049
120°
516

Symbols glossary

Compartimento de congelamento de 4 estrelas para melhor conservação dos alimentos.

Descongelação: sistema de descongelamento automático em intervalos regulares, eliminando a necessidade de descongelar completamente.

Classe de eficiência energética do produto declarada na etiqueta energética e na ficha do produto e em conformidade com os regulamentos UE.

Classe de eficiência energética do produto declarada na etiqueta energética e na ficha do produto e em conformidade com os regulamentos UE.

Iluminação por LED no interior, criando uma luz com uma distribuição perfeita. O LED consome menos energia, aquece muito menos e tem uma vida mais longa do que as lâmpadas tradicionais.

Benefit (TT)

Gás refrigerante R600a

O gás refrigerante R600a, contribui para um arrefecimento rápido, com menor consumo energético

Classe climática

A classe climática SN-T torna o aparelho adequado para trabalhar a uma temperatura ambiente entre 10 °C e 43 °C

Puxador

O puxador garante praticidade e facilidade na utilização do frigorífico

Iluminação interior

Iluminação interior para uma visibilidade perfeita do interior do frigorífico

Gaveta para frutas e legumes

A gaveta para frutas e legumes garante as melhores condições de armazenamento dos alimentos frescos, evitando qualquer contaminação