FAB10RDLM6

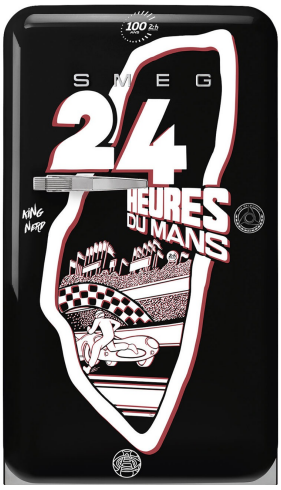

משפחת מוצרים	מקרר
התקנה	נפרד
קטגוריה	דלת אחת
רוחב ייחוס	60 עד cm
גובה ייחוס	100 עד cm
סוג קירור	סטטי
הפשרה	אוטומטי למקרר, ידני למקפיא
סוג צירים	סטנדרטי
מיקום צירים	ימני
קוד EAN	8017709342395

אסתטיקה

סדרה עיצובית	סגנון שנות החמישים	**צבע ידית**	כרום
צבע	מעוטר / מיוחד	**צבע לוגו**	כרום
קישוט / צבע מיוחד	Le Mans	**חומר דופן**	פלדה
עיצוב	עגול	**צבע דפנות**	מעוטר / מיוחד
גימור	מבריק	**Logo**	Applied
חומר	מעוצב בחום	**צבע פרופיל של מדפי דלת**	כסף
ידית	חיצוני	**צבע פרופיל של מדף זכוכית**	כסף
סוג ידית	קבוע		

מאפייני תא מקרר

מספר התאים	1	**כיסוי לתא פירות וירקות**	כן
Compartment types	Fruit and vegetable compartment	**סוג כיסוי תא/מגירה לפירות וירקות**	זכוכית
מספר מדפים מתכווננים	1	No. of lights refrigerator compartment	1
מספר מגירות לפירות וירקות	1	**תאורה פנימית במקרר**	כן
חומר מדפים	זכוכית	**סוג תאורה פנימית (מקרר)**	LED
סוג כיסוי תא/מגירה לפירות וירקות	סטנדרטי		

דלת פנימית של מקרר

מספר מדפי דלת מתכווננים	2	**מספר מדפי בקבוקים**	1

מאפייני תא מקפיא

תא מקפיא פנימי	כן

מאפיינים טכניים אחרים

סוג בקרת טמפרטורה	אלטרומכני
מס' מדחסים	1
סוג גז קרר	R600a
סוג מדחס	סטנדרטי
כמות קרר (גרם)	25 g
Foam agent	Cyclopentane

תווית חשמל / ביצועים – שנת 2019



צריכת חשמל שנתית	115 kWh/a
קטגוריית יעילות אנרגטית	D
קטגוריית פליטות רעש נישא באוויר	B
נפח נטו כולל	122 l
סכום הנפחים של התאים הקפואים	17 l
סכום הנפחים של תאי הקירור והתאים הלא קפואים	105 l
פליטות רעש נישא באוויר	35 dB(A) re 1 pW
זמן עליית טמפרטורה	6 h
כוכבים - קיבולת הקפאה 4	2.6 kg/24h
קטגוריית אקלים	N, ST, T
EEI	79 %

חיבור חשמלי

דירוג חיבור חשמלי	50 W
זרם	0.42 A
מתח (וולט)	220-240 V
תדר (Hz)	50 Hz
אורך כבל חשמל	180 cm
תקע	(F;E) Schuko

מידע לוגיסטי

רוחב	545 mm
עומק ללא ידית	659 mm
גובה	970 mm
רוחב המוצר עם פתיחה מרבית של הדלתות	842 mm
עומק מוצר עם ידית	701 mm
עומק מוצר עם דלתות שנפתחות ב-90° מעלות	1085 mm

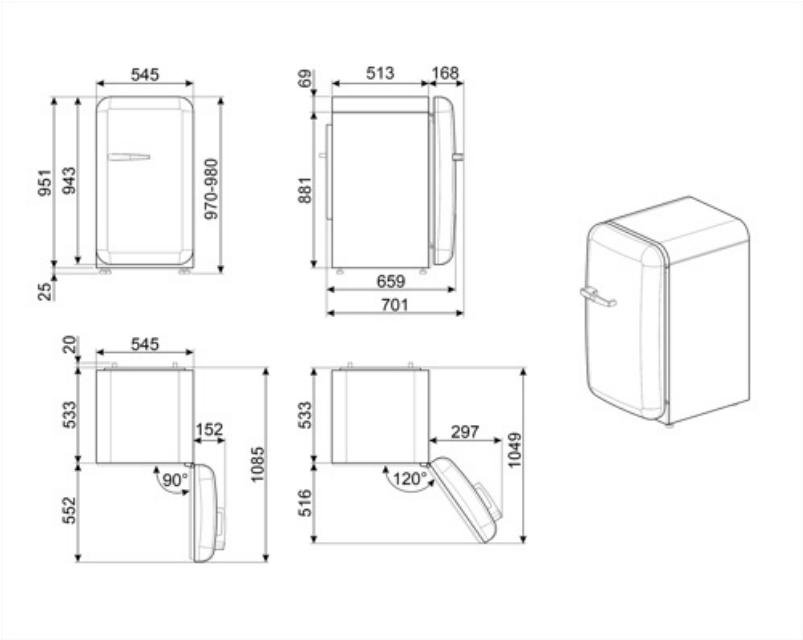
545
951
943
970-980
25
513
168
69
881
659
701
20
545
533
152
90°
1085
552
533
297
1049
120°
516

Symbols glossary



תא הקפאה 4 כוכבים לשימור טוב יותר של מזון.



מערכת ההפשרה האוטומטית פועלת על ידי הפשרה אוטומטית במרווחים קבועים ומבטלת את הצורך בהפשרה.



פנימית: דרך חסכונית יותר בחשמל LED תאורת ומאריכת ימים יותר להאיר את פנים המכונה.



D קטגוריית יעילות אנרגטית