FAB10RDSN6

Product familie	Koelkast
Installatie	Vrijstaand
Categorie	Enkeldeurs koelkast
Referentie breedte	Tot 60 cm cm
Referentie hoogte	Tot 100 cm cm
Type koelen	Statisch
Ontdooien	Automatisch ontdooien koelkast, manueel vriezer
Type scharnier	Standaard
Positie scharnier	Rechts
EAN-code	8017709342401

Design

Design	50's Style	**Type handgreep**	Vast
Kleur	Wit	**Kleur handgreep**	Chroom
Decoratie/Speciale kleur	Snoopy	**Kleur logo**	Chroom
Design	Bol	**Materiaal zijwanden**	Staal
Afwerking	Glanzend	**Kleur zijkanten**	Wit
Materiaal deur	Thermisch gevormd kunststof	**Logo**	Geassembleerd
Samenwerkingen	Smeg & Peanuts	**Kleur profielen binnenzijde**	Zilver
Handgreep	Extern	**Kleur profiel glazen leggers**	Zilver

Uitrusting koelkast

Aantal verstelbare leggers	1	**Type afdekplaat groente-/fruitlade**	Glas
Aantal groente-/fruitlades	1	**Aantal lampen**	
Type verstelbare leggers	Glas	**Binnenverlichting koelkast**	Ja
Type afdekplaat groente-/fruitlade	Standaard	**Type binnenverlichting koelkast**	LED
Afdekplaat groentenlade	Ja		

Binnendeur koelkast

Aantal verstelbare binnendeurcompartimenten	2	**Aantal flessenhouders**	1

Uitrusting vriezer

Vriesvak	Ja

Overige technische eigenschappen

Type temperatuurcontrole	Elektro-mechanisch
Aantal compressoren	1
Type koelgas	R600a
Type compressor	Standaard
Hoeveelheid koelmiddel	25 g
Schuimmiddel	Cyclopentaan

Prestaties/Energie label - Reg. 2019

Annual energy consumption	115 kWh/jaar	**Geluidsniveau**	35 dB(A) re 1 pW
Energie-efficiëntieklasse	D	**Conserveringsduur zonder stroom**	6 h
Emissieklasse voor akoestisch luchtgeluid	B	**4 star - Freezing capacity**	2.6 kg/24h
Totaal netto volume	122 l	**Klimaatklasse**	N, ST, T
Netto inhoud vriesgedeelte	17 l	**EEI**	79 %
Netto inhoud koelgedeeltes	105 l		

Elektrische aansluiting

Nominale aansluitwaarde	50 W	**Frequentie (Hz)**	50 Hz
Stroom (A)	0.42 A	**Lengte stroomkabel**	180 cm
Spanning (V)	220-240 V	**Stekker**	(F;E) Schuko

Logistieke informatie

Breedte product (mm)	545 mm	**Product breedte met maximale deuropening**	842 mm
Diepte zonder handvat en spacer	659 mm	**Diepte toestel met handvat**	701 mm
Maximum hoogte	970 mm	**Diepte toestel met deuren open 90°**	1085 mm

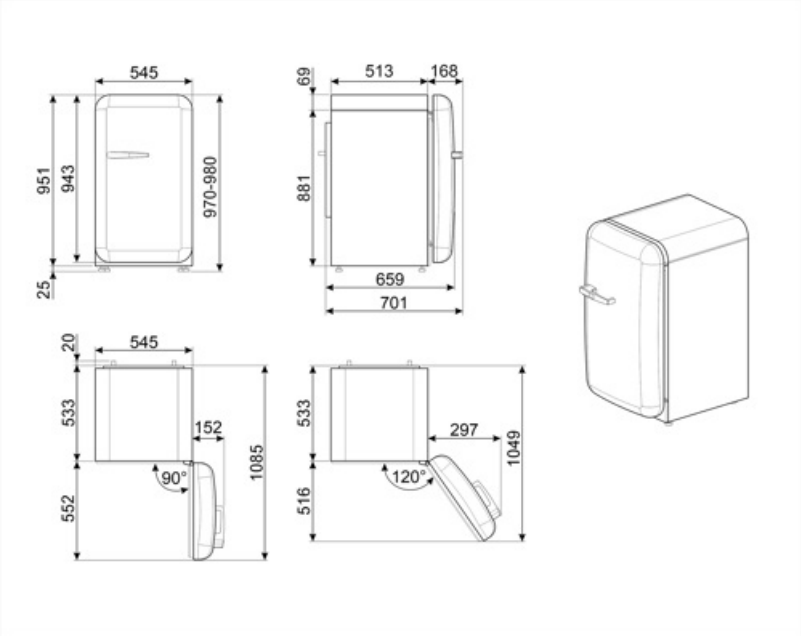
545
951
943
970-980
25
69
513
168
881
659
701
20
545
533
152
1085
90°
552
533
297
1049
120°
516

Alternative products

FAB10RDUJ6

Positie scharnier: Rechts
Gedecoreerd/ Speciaal

FAB10RRD6

Positie scharnier: Rechts
Rood

FAB10RPG6

Positie scharnier: Rechts
Pastelgroen

FAB10RPK6

Positie scharnier: Rechts
Roze

FAB10ROR6

Positie scharnier: Rechts
Oranje

FAB10RWH6

Positie scharnier: Rechts
Wit

FAB10RPB6

Positie scharnier: Rechts
Pastelblauw

FAB10RCR6

Positie scharnier: Rechts
Crème

FAB10RDIF6

Positie scharnier: Rechts
Gedecoreerd/ Speciaal

FAB10RBL6

Positie scharnier: Rechts
Zwart

Symbols glossary

4 stars freezing compartment for better food preservation.

The automatic defrost system works by automatically defrosting at regular intervals eliminating the need to defrost altogether.

LED interior lighting: is a more energy efficient and long lasting way of illuminating the interior of the appliance.

Energie-efficiëntieklasse