FAB10RDUJ5

Produktgruppe	Kjøleskap
Installasjon	Frittstående
Kategori	Én dør
Referansebredde	Opptil 60
Referansehøyde	Opptil 100
Type kjøling	Statisk
Tine	Automatisk for kjøleskap, manuell for fryser
Type hengsel	Standard
Hengselposisjon	Høyre
EAN-kode	8017709298845

Estetisk linje

Estetikk	50's Style	**Farge på håndtak**	Krom
Farge	Dekorert/spesialfarget	**Logo farge**	Krom
Finish	Blank	**Materiale side**	Stål
Dekorasjon / spesialfarge	Union Jack	**Farge på side**	Blå
Design	Avrundet	**Logo**	Anvendt
Materiale	Formpresset plast	**Dørhyller profil farge**	Sølv
Håndtak	Utvendig	**Fargen på glasshylle profil**	Sølv
Håndtak type	Fast		

Avdelinger i kjøleskap

Antall justerbare hyller	1	**Grønnsaksskuff**	Ja
Antall frukt- og grønnsaksskuffer	1	**Type grønnsaksskuff**	Glass
Type justerbare hyller	Glass	**Belysning i kjøleskap**	Ja
Type skarpere / grønnsaksskuffer dekke	Standard	**Type belysning i kjøleskap**	LED

Innerdør i kjøleskap

Antall justerbare dørhyller	2	**Antall flaskehyller**	1

Egenskaper fryseravdeling

Innvendig fryseavdeling	Ja

Andre tekniske egenskaper

Type temperaturkontroll	Mekanisk
Antall kompressorer	1
Type kjølegass	R600a
Type kompressor	Standard
Kjølemiddel Mengde (g)	25 g
Skummiddel	Syklopentan

Ytelse / Energimerking - Reg. 2019

Årlig energiforbruk	142 kWh/a	**Støynivå**	37 dB(A) re 1 pW
Energi effektivitetsklasse	E	**Tine tid**	9 h
Luftbåren akustisk støyemisjonsklasse	C	**Firestjerners frysekapasitet**	2.6 Kg/24h
Totalt nettovolum	122 l	**Klimaklasse**	SN, N, ST, T
Sum av volum i frossenkammer(e)	17 l	**EEI**	98 %
Sum av volum i kjølekammer(e) og frostfrikammer(e)	105 l		

Elektrisk tilkobling

Støpseltype	(F;E) Schuko	**Spenning (V)**	220-240 V
Elektrisk tilkoblingseffekt	50 W	**Frekvens (Hz)**	50 Hz
Strøm (A)	0,42 A	**Lengde på ledning**	180 cm

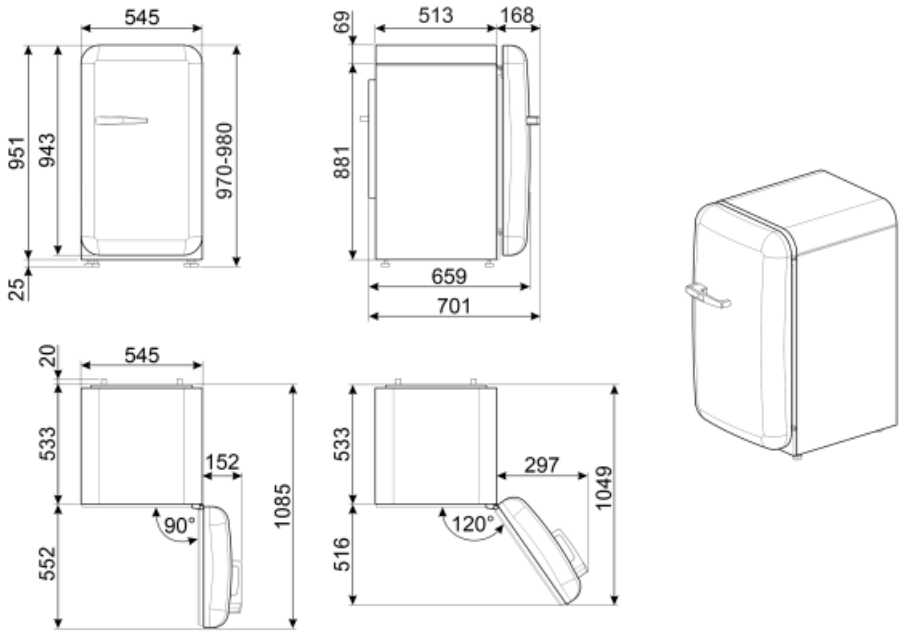
545
951
943
970-980
25
69
513
168
881
659
701
20
545
533
152
1085
90°
552
533
297
1049
120°
516

Symbols glossary (TT)

4-Stjerners frysekammer for bedre oppbevaring av mat.

A++: Energieffektivitetsklasse A++ hjelper med å spare inn opptil 20% energi sammenlignet med klasse A. Maksimal ytelse med minimalt forbruk er garantert.

Innvendige LED-lamper: Er mer energi- og tidseffektive til belysning av apparatets innside.

Det automatisk tinesystemet brukes som automatisk tining ved faste intervaller, noe som eliminerer behovet for opptining i en periode.

Energieffektivitetsklasse E