FAB10RDUJ6



Termékcsalád	Hűtő
Üzembe helyezés	Szabadon álló
Kategória	Egyajtós hűtőszekrény
Referencia szélesség	60 cm-ig cm
Referencia magasság	100 cm-ig cm
Hűtés típusa	Statikus
Leolvasztás	Automatikus a hűtőszekrénynél, kézi a fagyasztónál
Zsanér típusa	Standard
Zsanér pozíciója	Jobbra nyíló ajtó
EAN kód	8017709342418

Design

Design család	50-es évek retro stílus
Szín	Díszes / Egyedi design
Dekoráció / különleges szín	Union Jack
Design	Lekerekített
Felületkezelés	Fényes
Anyag	Hőformázott
Fogantyú	Külső
Fogantyú típusa	Rögzített
Fogantyú színe	Króm
Logó színe	Króm
Oldalsó anyag	Acél
Oldalsó szín	Kék
Logo	3D
Ajtó polcok profilszíne	Ezüst
Az üvegpolc profiljának színe	Ezüst

Hűtőszekrény rekesz jellemzői

Rekeszek száma	1
Compartment types	Fruit and vegetable compartment
Állítható polcok száma	1
Gyümölcs- és zöldségfiókok száma	1
Polcok anyaga	Üveg
A frissentartó/zöldségfiókok fedelének típusa	Standard
Frissentartó fedél	Igen
A frissentartó/zöldségfiókok fedelének típusa	Üveg
Lámpák száma	1
Belső világítás a hűtőben	Igen
Belső világítás típusa (hűtőszekrény)	LED

Hűtőszekrény belső ajtó

Állítható ajtópolcok száma	2	**Palacktartó polcok száma**	1

Fagyasztórekesz jellemzői

Belső fagyasztórekesz	Igen

Egyéb műszaki jellemzők

A hőmérséklet-szabályozás típusa	Elektromechanikus
Kompresszorok száma	1
Hűtőközeg gáz típusa	R600a
Kompresszor típusa	Standard
Hűtőközeg mennyisége (gramm)	25 g
Foam agent	Cyclopentane

Teljesítmény / Energiacímke – 2019-es rendelet



Éves energiafogyasztás	115 kWh/a	**Levegőben terjedő akusztikus zajkibocsátás**	35 dB(A) re 1 pW
Energiahatékonysági osztály	D	**Hőmérséklet-emelkedés ideje**	6 h
Levegőben terjedő akusztikus zajkibocsátási osztály	B	**4 csillagos – Fagyasztási kapacitás**	2.6 kg/24h
Teljes nettó űrtartalom	122 l	**Klímaosztály**	N, ST, T
Fagyasztó űrtartalom	17 l	**EEI**	79 %
Hűtőtér űrtartalom	105 l		

Elektromos csatlakozás

Elektromos csatlakozás névleges értéke	50 W	**Frekvencia (Hz)**	50 Hz
Áramerősség	0.42 A	**Tápkábel hossza**	180 cm
Feszültség (V)	220-240 V	**Csatlakozódugó**	(F;E) Schuko

Logisztikai információk

Termék szélesség (mm)	545 mm	**Termékszélesség nyitott ajtóval**	842 mm
Mélység fogantyú nélkül	659 mm	**Termékmélység fogantyúval**	701 mm
Magasság	970 mm	**Termékmélység 90°-os szögben nyitott ajtókkal**	1085 mm

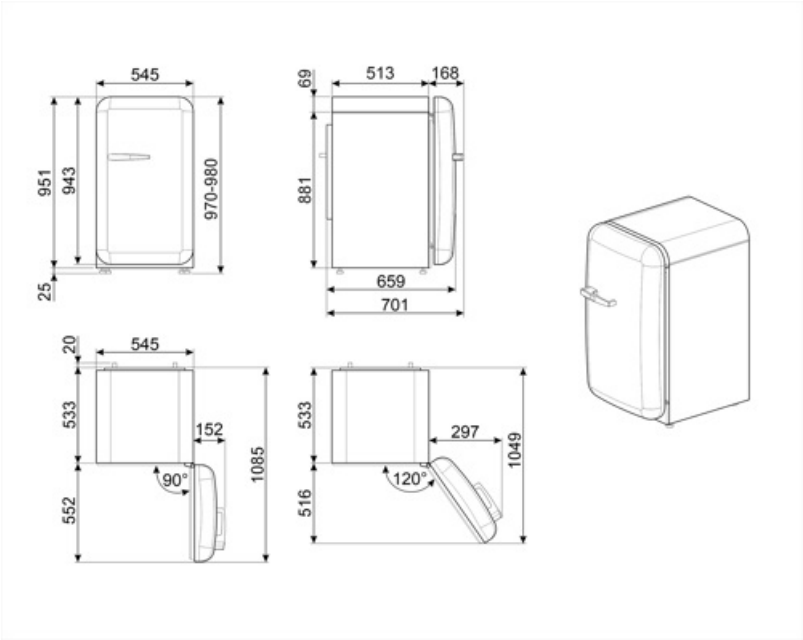
545
951
943
970-980
25
513
168
69
881
659
701
20
545
533
152
90°
1085
552
533
297
1049
120°
516

Alternative products



FAB10RWH6

Zsanér pozíciója: Jobbra nyíló ajtó
Fehér



FAB10RPB6

Zsanér pozíciója: Jobbra nyíló ajtó
Világoskék



FAB10RCR6

Zsanér pozíciója: Jobbra nyíló ajtó
Bézs



FAB10RDSN6

Zsanér pozíciója: Jobbra nyíló ajtó
Fehér



FAB10RBL6

Zsanér pozíciója: Jobbra nyíló ajtó
Fekete



FAB10RRD6

Zsanér pozíciója: Jobbra nyíló ajtó
Piros



FAB10RPG6

Zsanér pozíciója: Jobbra nyíló ajtó
Világoszöld



FAB10RPK6

Zsanér pozíciója: Jobbra nyíló ajtó
Rózsaszín



FAB10ROR6

Zsanér pozíciója: Jobbra nyíló ajtó
Narancssárga

Symbols glossary



4 csillagos fagyasztó rekesz a jobb ételmegőrzés érdekében.



Az automatikus leolvasztási rendszer rendszeres időközönként automatikus leolvasztással működik, teljesen kiküszöbölve a leolvasztás szükségességét.



D energiahatékonysági osztály



LED belső világítás: energiahatékonyabb és tartósabb mód a készülék belsejének megvilágítására.