FAB10ROR6



משפחת מוצרים	מקרר
התקנה	נפרד
קטגוריה	דלת אחת
רוחב ייחוס	60 עד cm
גובה ייחוס	100 עד cm
סוג קירור	סטטי
הפשרה	אוטומטי למקרר, ידני למקפיא
סוג צירים	סטנדרטי
מיקום צירים	ימני
קוד EAN	8017709342432

אסתטיקה

סדרה עיצובית	סגנון שנות החמישים	**צבע ידית**	כרום
צבע	תפוז	**צבע לוגו**	כרום
עיצוב	עגול	**חומר דופן**	פלדה
גימור	מבריק	**צבע דפנות**	תפוז
חומר	מעוצב בחום	**Logo**	Applied
ידית	חיצוני	**צבע פרופיל של מדפי דלת**	כסף
סוג ידית	קבוע	**צבע פרופיל של מדף זכוכית**	כסף

מאפייני תא מקרר

מספר התאים	1	**כיסוי לתא פירות וירקות**	כן
Compartment types	Fruit and vegetable compartment	**סוג כיסוי תא/מגירה לפירות וירקות**	זכוכית
מספר מדפים מתכווננים	1	**No. of lights refrigerator compartment**	1
מספר מגירות לפירות וירקות	1	**תאורה פנימית במקרר**	כן
חומר מדפים	זכוכית	**סוג תאורה פנימית (מקרר)**	LED
סוג כיסוי תא/מגירה לפירות וירקות	סטנדרטי		

דלת פנימית של מקרר

מספר מדפי דלת מתכווננים	2	**מספר מדפי בקבוקים**	1

מאפיינים אחרים של מקרר

בקרת לחות	No

מאפייני תא מקפיא

תא מקפיא פנימי	כן

מאפיינים טכניים אחרים

סוג בקרת טמפרטורה	אלטרומכני
מס' מדחסים	1
סוג גז קרר	R600a
סוג מדחס	סטנדרטי
כמות קרר (גרם)	25 g
Foam agent	Cyclopentane

תווית חשמל / ביצועים – שנת 2019



צריכת חשמל שנתית	115 kWh/a	**פליטות רעש נישא באוויר**	35 dB(A) re 1 pW
קטגוריית יעילות אנרגטית	D	**זמן עליית טמפרטורה**	6 h
קטגוריית פליטות רעש נישא באוויר	B	**קיבולת הקפאה 4 כוכבים -**	2,6 kg/24h
נפח נטו כולל	122 l	**קטגוריית אקלים**	N, ST, T
סכום הנפחים של התאים הקפואים	17 l	**EEI**	79 %
סכום הנפחים של תאי הקירור והתאים הלא קפואים	105 l		

חיבור חשמלי

דירוג חיבור חשמלי	50 W	**תדר (Hz)**	50 Hz
זרם	0,42 A	**אורך כבל חשמל**	180 cm
מתח (וולט)	220-240 V	**תקע**	(F;E) Schuko

מידע לוגיסטי

רוחב	545 mm	**רוחב המוצר עם פתיחה מרבית של הדלתות**	842 mm
עומק ללא ידית	659 mm	**עומק מוצר עם ידית**	701 mm
גובה	970 mm	**עומק מוצר עם דלתות שנפתחות ב-90° מעלות**	1085 mm

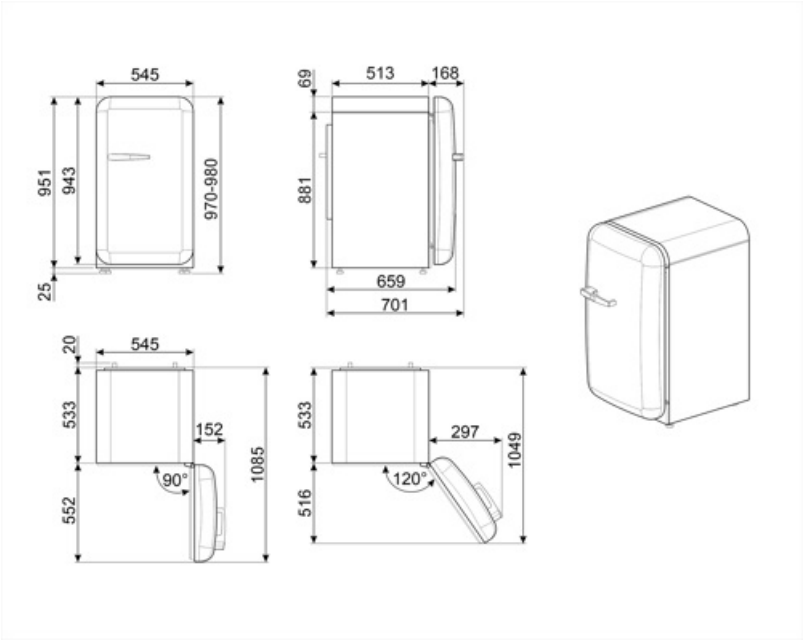
545
951
943
970-980
25
513
168
69
881
659
701
20
545
533
152
90°
1085
552
533
297
1049
120°
516

Alternative products



FAB10RDUJ6

מיקום צירים: ימני
מעוטר / מיוחד



FAB10RWH6

מיקום צירים: ימני
לבן



FAB10RRD6

מיקום צירים: ימני
אדום



FAB10RPB6

מיקום צירים: ימני
כחול פסטל



FAB10RPG6

מיקום צירים: ימני
ירוק פסטל



FAB10RCR6

מיקום צירים: ימני
שמנת



FAB10RPK6

מיקום צירים: ימני
ורוד



FAB10RDSN6

מיקום צירים: ימני
לבן



FAB10RBL6

מיקום צירים: ימני
שחור

Symbols glossary



תא הקפאה 4 כוכבים לשימור טוב יותר של מזון.



D קטגוריית יעילות אנרגטית



מערכת ההפשרה האוטומטית פועלת על ידי הפשרה אוטומטית במרווחים קבועים ומבטלת את הצורך בהפשרה.



פנימית: דרך חסכונית יותר בחשמל LED תאורת ומאריכת ימים יותר להאיר את פנים המכונה.