FAB10ROR6

Famiglia	Frigorifero
Installazione	Libera installazione
Categoria	Monoporta
Larghezza di riferimento	Fino a 60 cm
Altezza di riferimento	Fino a 100 cm
Tipo di raffreddamento	Statico
Sbrinamento	Frigorifero automatico, freezer manuale
Tipo di cerniera	Standard
Posizione cerniera	Destra
Codice EAN	8017709342432

Estetica

Estetica	50's Style	**Colore maniglia**	Cromo
Colore	Arancione	**Colore logo**	Cromo
Design	Bombato	**Materiale fianchi**	Lamiera
Finitura	Lucido	**Colore fianchi**	Arancione
Materiale Porta	Termoformata	**Logo**	Applicato
Maniglia	Esterna	**Colore profilo mensole**	Silver
Tipo Maniglia	Fissa	**Colore profilo del ripiano in vetro**	Silver

Allestimento Comparto Frigorifero

Numero vani	1	**Ripiano copri - verduriera**	Sì
Tipologia vani	Vano frutta e verdura	**Tipologia ripiano copri - verduriera**	Cristallo
Numero ripiani regolabili	1	**N° di luci comparto frigorifero**	1
Numero cassetti frutta e verdura	1	**Illuminazione interna frigo**	Sì
Tipologia ripiani regolabili	Cristallo	**Tipo illuminazione interna frigo**	Led
Tipologia verduriera	Standard		

Controporta comparto Frigorifero

Numero balconcini regolabili	2	**Numero mensole porta-bottiglie**	1

Allestimento comparto Congelatore

Comparto congelamento interno	Sì

Altre caratteristiche tecniche

Tipo di controllo della temperatura	Elettromeccanico
Numero di compressori	1
Tipo di gas refrigerante	R600a
Tipo di compressore	Standard
Quantità refrigerante (g)	25 g
Agente schiumogeno	Ciclopentano

Prestazioni / Etichetta Energetica - Reg. 2019

Consumo annuo di energia	115 kWh/a
Classe di efficienza energetica	D
Classe di emissione di rumore aereo	B
Volume totale netto	122 l
Somma dei volumi degli scomparti per prodotti congelati	17 l
Somma dei volumi degli scomparti di raffreddamento e degli scomparti per prodotti non congelati	105 l
Emissioni di rumore aereo	35 dB(A) re 1 pW
Autonomia di Conservazione senza energia elettrica	6 h
4 stelle - Capacità di congelamento	2,6 kg/24h
Classe climatica	N, ST, T
IEE	79 %

Collegamento Elettrico

Dati nominali di collegamento elettrico	50 W
Corrente	0,42 A
Tensione (V)	220-240 V
Frequenza (Hz)	50 Hz
Lunghezza cavo di alimentazione	180 cm
Spina	(F;E) Schuko

Informazioni Logistiche

Larghezza	545 mm
Profondità del prodotto senza maniglia	659 mm
Altezza	970 mm
Larghezza del prodotto con porte aperte oltre 90°	842 mm
Profondità del prodotto con maniglia	701 mm

Profondità del prodotto con porta aperta a 90°	1085 mm

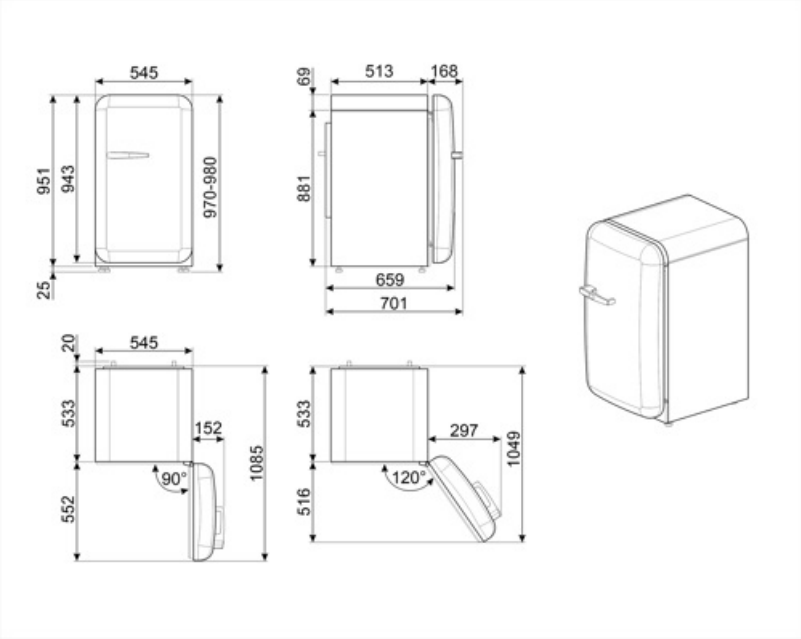

Prodotti alternativi

FAB10RDUJ6

Posizione cerniera: Destra
Decorato / Speciale

FAB10RWH6

Posizione cerniera: Destra
Bianco

FAB10RRD6

Posizione cerniera: Destra
Rosso

FAB10RPB6

Posizione cerniera: Destra
Azzurro

FAB10RPG6

Posizione cerniera: Destra
Verde pastello

FAB10RCR6

Posizione cerniera: Destra
Panna

FAB10RPK6

Posizione cerniera: Destra
Rosa

FAB10RDIF6

Posizione cerniera: Destra
Decorato / Speciale

FAB10RDSN6

Posizione cerniera: Destra
Bianco

FAB10RBL6

Posizione cerniera: Destra
Nero

Glossario simboli

4 stelle

Classe di efficienza energetica D

Sbrinamento automatico: Tutti i modelli di frigoriferi sono dotati di Sbrinamento automatico nel vano frigorifero.

Illuminazione interna a LED: L'illuminazione interna a LED garantisce un risparmio energetico e, al contempo, offre una luce di atmosfera.