# FAB10ROR6

| | |
|---|---|
| **Сімейство продуктів** | Холодильник |
| **Встановлення** | Встановлюваний окремо |
| **Категорія** | Одні двері |
| **Рекомендуемая ширина** | До 60 cm |
| **Рекомендуемая высота** | До 100 cm |
| **Тип охолодження** | Статичний |
| **Розморожування** | Автоматична для холод., ручна для морозильника |
| **Кріплення фасадів** | Стандартний |
| **Дверний упор** | Права |
| **Код** EAN | 8017709342432 |

## Естетика

| | | | |
|---|---|---|---|
| **Естетика** | Стиль 50-х | **Колір ручки** | Хром |
| **Колір** | Помаранчевий | **Колір логотипу** | Хром |
| **Дизайн** | Заокруглена | **Матеріал боковин** | Сталь |
| **Оздоблення** | Глянцевий | **Колір бічних панелей** | Помаранчевий |
| **Матеріал** | Термоформуючий полімер | **Логотип** | Накладний |
| **Ручка** | Зовнішній | **Цвет профиля на полках дверцы** | Сріблястий |
| **Тип ручки** | Фіксований | **Цвет профиля на стеклянных полках** | Сріблястий |

## Характеристики холодильного відділення

| | | | |
|---|---|---|---|
| **Количество отделений** | 1 | **Кришка ящика** | Так |
| **Типы отделений** | Отделение для овощей и фруктов | **Тип кришки ящика для овочів і фруктів** | Скло |
| **Кількість регульованих полиць** | 1 | **Кількість ламп в холодильному відділенні** | 1 |
| **Кількість ящиків для овочів і фруктів** | 1 | **Внутрішнє підсвічування холодильного відділення** | Так |
| **Тип регульованих полиць** | Скло | **Тип підсвічування холодильного відділення** | LED |
| **Тип кришки ящика для овочів і фруктів** | Стандартний | | |

## Дверцята холодильного відділення

| | | | |
|---|---|---|---|
| **Кількість регульованих полиць на дверцятах** | 2 | **Кількість полиць для пляшок** | 1 |

## Характеристики морозильного відділення

| | |
|---|---|
| **Внутрішня морозильна камера** | Так |

## Інші технічні характеристики

| | |
|---|---|
| **Тип контролю температури** | Електромеханічний |
| **Кількість компресорів** | 1 |
| **Тип холодоагенту** | R600a |
| **Тип компресора** | Стандартний |
| **Кількість холодоагенту (г)** | 25 g |
| **Піноутворювач** | Циклопентан |

## Енергоефективність

| | | | |
|---|---|---|---|
| **Годовое энергопотребление** | 115 кВт/год | **Рівень шуму при викиді повітря** | 35 дБ(A) re 1пВт |
| **Клас енергоефективності** | D | **Збереження температури при відключенні енергії** | 6 ч |
| **Класс эмиссии воздушного акустического шума** | B | **4* - Мощность замораживания** | 2,6 кг/сутки |
| **Полный объем** | 122 л | **Кліматичний клас** | N, ST, T |
| **Сумма объемов морозильников** | 17 л | **EEI** | 79 % |
| **Сумма объемов холодильного отделения и незамерзающего отделения** | 105 л | | |

## Електричне підключення

| | | | |
|---|---|---|---|
| **Номінальна потужність** | 50 Вт | **Частота струму (Гц)** | 50 Гц |
| **Сила струму (A)** | 0,42 A | **Довжина електричного кабелю** | 180 см |
| **Напруга (В)** | 220-240 В | **Тип електричної вилки** | (F;E) Schuko |

## Логістична інформація

| | | | |
|---|---|---|---|
| **Ширина** | 545 мм | **Ширина с дверцей, открытой на 90° (мм)** | 842 мм |
| **Глибина без ручок** | 659 мм | **Глибина з ручками** | 701 мм |
| **Висота** | 970 мм | **Глибина з дверцятами, відкритими на 90°** | 1085 мм |

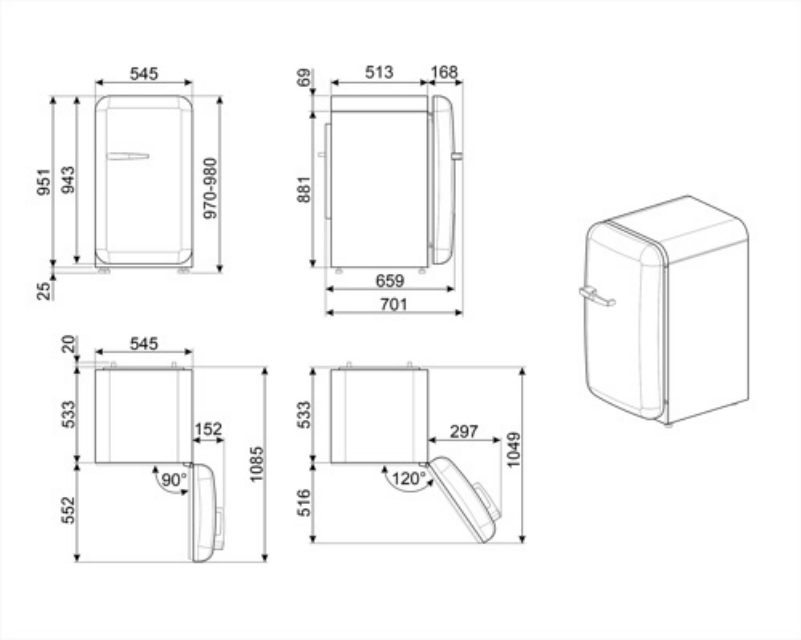

## Alternative products

**FAB10RDUJ6**

**Дверний упор:** Права
Декорований / Спеціальний

**FAB10RRD6**

**Дверний упор:** Права
Червоний

**FAB10RPG6**

**Дверний упор:** Права
Пастельно-зелений

**FAB10RPK6**

**Дверний упор:** Права
Рожевий

**FAB10RDSN6**

**Дверний упор:** Права
Білий

**FAB10RWH6**

**Дверний упор:** Права
Білий

**FAB10RPB6**

**Дверний упор:** Права
Пастельно-блакитний

**FAB10RCR6**

**Дверний упор:** Права
Кремовий

**FAB10RDIF6**

**Дверний упор:** Права
Декорований / Спеціальний

**FAB10RBL6**

**Дверний упор:** Права
Чорний

## Symbols glossary

Морозильная камера 4 **** для лучшей сохранности продуктов.

Автоматическое размораживание: работает за счет автоматического оттаивания через равные промежутки времени, что исключает необходимость размораживание прибора в целом.

Класс энергоэффективности D

Светодиодное внутреннее освещение: более энергоэффективный и долговечный способ освещения внутреннего пространства прибора.