FAB10RPB5



Ürün Ailesi	Buzdolabı
Kurulum	Bağımsız
Kategori	Tek Kapı
Referans genişlik	60'a kadar cm
Referans yükseklik	100'e kadar cm
Soğutma tipi	Statik
Buz çözme	Buzdolabı için otomatik, dondurucu için manüel
Menteşe tipi	Standart
Menteşe pozisyonu	Sağ
EAN kodu	8017709298869

Estetik

Estetik	50's Style	**Kulp rengi**	Krom
Renk	Pastel mavi	**Logo rengi**	Krom
Tasarım	Yuvarlatılmış	**Yan malzeme**	Çelik
Son işlemler	Parlak	**Yan renk**	Pastel mavi
Malzeme	Sıcak şekillendirilmiş	**Logo**	Applied
Kulp	Dış	**Kapı rafları profil rengi**	Gümüş
Kulp tipi	Sabit	**Cam raf profili rengi**	Gümüş

Buzdolabı bölme özellikleri

Bölme sayısı	1	**Sebzelik / sebze çekmecesi kapağı**	Standart
Compartment types	Fruit and vegetable compartment	**Sebzelik Kapağı**	Evet
Ayarlanabilir raf sayısı	1	**Sebzelik / sebze çekmecesi kapağı**	Cam
Meyve ve sebze çekmecesi sayısı	1	**Buzdolap içi aydınlatma**	Evet
Raf malzemesi	Cam	**İç ışık tipi (buzdolabı)**	LED

Buzdolabı İç Kapısı

Ayarlanabilir kapı raflarının sayısı	2	**Şişe rafı sayısı**	1

Buzdolabının diğer özellikleri

Nem Kontrolü	No

Dondurucu bölme özellikleri

İç dondurucu bölmesi	Evet

Diğer teknik özellikler

Sıcaklık kontrolü tipi	Elektro-mekanik
Kompresör sayısı	1
Soğutucu gaz tipi	R600a
Kompresör tipi	Standart
Soğutucu Akışkan Miktarı (gr)	25 g
Foam agent	Cyclopentane

Performans / Enerji Etiketi - Düzen. 2019



Yıllık enerji tüketimi	142 kWh/a
Enerji verimliliği sınıfı	E
Havadaki akustik gürültü emisyon sınıfı	C
Toplam net hacim	122 l
Dondurucu bölme(ler)in hacimlerinin toplamı	17 l
Soğutma bölme(ler)in ve dondurulmamış bölme(ler)in hacimlerinin toplamı	105 l
Havadan yayılan akustik gürültü emisyonları	37 dB(A) re 1 pW
Sıcaklık Artış Süresi	9 h
4 yıldız - Dondurma kapasitesi	2,6 kg/24h
İklim sınıfları	SN, N, ST, T
EEI	98 %

Elektrik Bağlantısı

Elektrik bağlantısı derecesi	50 W
Akım	0,42 A
Voltaj (V)	220-240 V
Frekans (Hz)	50 Hz
Güç kaynağı kablo uzunluğu	180 cm
Fiş	(F;E) Schuko

Lojistik Bilgisi

Genişlik	545 mm
Kulpsuz derinlik	659 mm
Yükseklik	970 mm
Maksimum kapı açıklığı ile ürün genişliği	842 mm
Kulp ile ürün derinliği	701 mm
Kapılar 90° açıldığında ürün derinliği	1085 mm

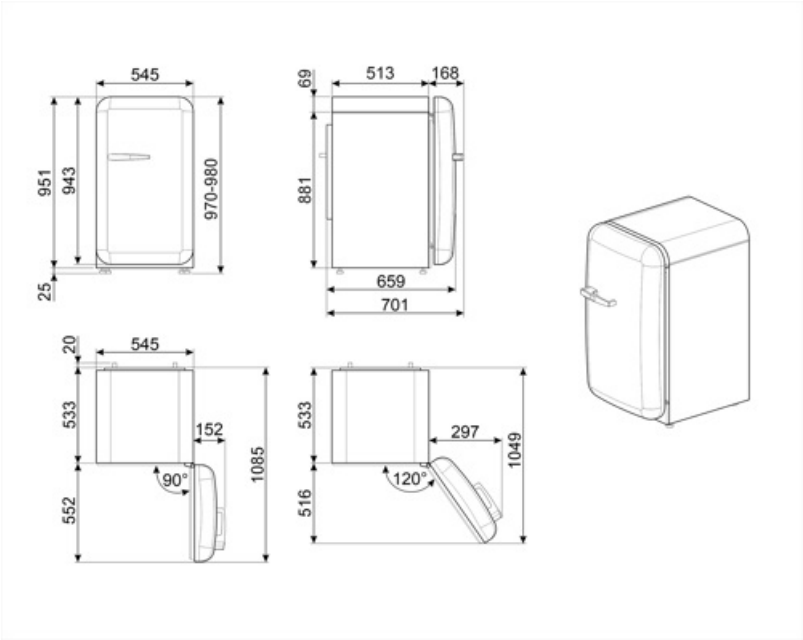
545
951
943
970-980
25
513
168
69
881
659
701
20
545
533
152
90°
1085
552
533
297
1049
120°
516

Alternative products



FAB10RWH5

Menteşe pozisyonu: Sağ
Beyaz



FAB10RDUJ5

Menteşe pozisyonu: Sağ
Dekorlu / Özel

Symbols glossary



Yiyeceklerin daha iyi korunması için 4 yıldızlı dondurma bölmesi.



Otomatik defrost sistemi, düzenli aralıklarla otomatik olarak defrost yaparak çalışarak defrost ihtiyacını tamamen ortadan kaldırır.



A++: A++ enerji verimliliği sınıfı, sınıf A'ya kıyasla % 20'ye kadar enerji tasarrufu sağlamaya yardımcı olur. Minimum tüketimle maksimum performans sağlanır.



Enerji verimliliği sınıfı E



LED iç aydınlatma: Cihazın içini aydınlatmanın daha enerji verimli ve uzun ömürlü bir yoludur.