FAB10RPB6



Produktfamilie	Kühlschrank
Installation	Standgerät
Produktkategorie	1-türig
Referenzbreite	Bis 60 cm cm
Referenzhöhe	Bis 100 cm cm
Kühlsystem	Statisch
Abtausystem	Kühlteil automatisch, Gefrierteil manuell
Scharniersystem	Standard
Türanschlag	Rechts
EAN-Code	8017709342449

Ästhetik

Ästhetik	50's Style
Farbe	Pastellblau
Design	Bombiert
Oberfläche	Hochglanz
Ausführung der Gerätetür	Thermogeformt
Position des Türgriffs	Extern
Ausführung/Position des Türgriffs	Fest fixiert
Farbe/Ausführung des Türgriffs	Chrom
Farbe/Ausführung des Markenlogos	Chrom
Material der Seitenwände	Metall
Farbe/Ausführung der Seitenwände	Pastellblau
Markenlogo	3D
Farbe der Profilleisten der Türablagen	Silber
Farbe der Profilleisten der Einlegeböden	Silber

Aufteilung Kühlteil

Anzahl der Schubladen	1
Arten von Schubladen	Obst- und Gemüseschublade
Anzahl der höhenverstellbaren Einlegeböden	1
Anzahl der Obst-/Gemüseschubladen	1
Regalmaterial	Sicherheitsglas
Art der Obst-/Gemüseschublade	Standard
Abdeckung für Obst-/Gemüse-Schublade	Ja
Art der Abdeckung der Obst-/Gemüse-Schublade	Sicherheitsglas
Anzahl der Beleuchtungen	1
Innenbeleuchtung des Kühlteils	Ja

Art der Innenbeleuchtung Kühlteil	LED

Aufteilung Innentür Kühlteil

Anzahl der höhenverstellbaren Türablagen	2
Anzahl der Flaschenborde	1

Aufteilung Gefrierteil

Innenliegendes Gefrierteil	Ja

Weitere technische Eigenschaften

Temperatursteuerung	Elektromechanisch
Anzahl der Kompressoren	1
Kältemittel	R600a
Kompressor	Standard
Füllmenge des Kältemittels	25 g
Material der Isolierschäumung	Cyclopentan

Technische Daten / Energielabel - Reg. 2019 - bindend ab 1.3.2021



Jährlicher Energieverbrauch	115 kWh/Jahr
Energieeffizienzklasse	D
Luftschallemissionsklasse	B
Gesamtrauminhalt (in dm3 oder l)	122 l
Summe der Rauminhalte der Tiefkühlfächer	17 l
Summe der Rauminhalte der Kaltlagerfächer und der Kühlfächer	105 l

Luftschallemissionen	35 dB(A) re 1 pW
Lagerzeit bei Störung	6 h
4-Sterne Gefriervermögen	2,6 kg/24h
Klimaklassen	N, ST, T
EEI	79 %

Elektrischer Anschluss

Elektrischer Gesamtanschlusswert	50 W
Absicherung	0,42 A
Spannung	220-240 V

Frequenz	50 Hz
Länge Netzkabel	180 cm
Netzstecker	(F;E) Schuko

Logistik-Informationen

Produktbreite	545 mm	**Produktbreite bei max. Türöffnungswinkel**	842 mm
Produkttiefe ohne Türgriff	659 mm	**Produkttiefe mit Türgriff**	701 mm
Produkthöhe	970 mm	**Produkttiefe bei 90° Türöffnungswinkel inkl. Abstandshalter**	1085 mm

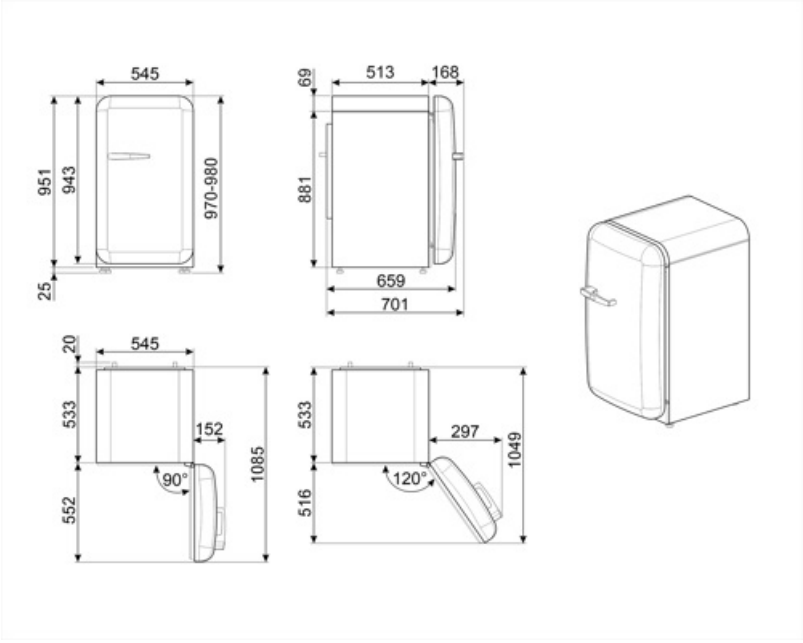

Alternative Produkte



FAB10RDUJ6

Türanschlag: Rechts
Sonderedition



FAB10RRD6

Türanschlag: Rechts
Rot



FAB10RCR6

Türanschlag: Rechts
Creme



FAB10RDSN6

Türanschlag: Rechts
Weiß



FAB10RBL6

Türanschlag: Rechts
Schwarz



FAB10RWH6

Türanschlag: Rechts
Weiß



FAB10RPG6

Türanschlag: Rechts
Pastellgrün



FAB10RPK6

Türanschlag: Rechts
Pink



FAB10ROR6

Türanschlag: Rechts
Orange

Symbolverzeichnis



4 Sterne-Gefrierteil: Für eine optimale Konservierung der Lebensmittel bei -18°C und kälter.



LED-Innenbeleuchtung: eine energieeffiziente, langlebige und sehr effektive Art der Ausleuchtung des Kühlteils.



Abtauautomatik: vollautomatisches Abtauen in regelmäßigen Abständen, wodurch ein manueller Eingriff nicht mehr erforderlich ist.



Energieeffizienzklasse D