# FAB10RPB6




| | |
|---|---|
| **Produktgrupp** | Kyl |
| **Installation** | Fristående |
| **Kategori** | Enkel dörr |
| **Referensbredd** | Upp till 60 cm |
| **Referenshöjd** | Upp till 100 cm |
| **Typ av kyla** | Statisk |
| **Avfrostning** | Automatis i kyl, manuell i frys |
| **Typ av gångjärn** | Standard |
| **Gångjärnens position** | Höger |
| **EAN-kod** | 8017709342449 |

## Estetisk linje

| | | | |
|---|---|---|---|
| **Estetik** | 50's Style | **Handtagets färg** | Krom |
| **Färg** | Pastellblå | **Färg på logo** | Krom |
| **Design** | Rundad | **Sidopartiernas material** | Stål |
| **Finish** | Högblank | **Sidornas färg** | Pastellblå |
| **Dörrens material** | Formpressad | **Logga** | Utanpåliggande |
| **Handtag** | Extern | **Färg på dörrhyllsprofiler** | Silver |
| **Typ av handtag** | Fast | **Färg på hyllprofiler** | Silver |

## Inredning kylskåp

| | | | |
|---|---|---|---|
| **Antal fack** | 1 | **Grönsaksfack** | Ja |
| **Compartment types** | Fruit and vegetable compartment | **Typ av Grönsaksfack** | Glas |
| | | **Antal ljuskällor** | 1 |
| **Antal justerbara hyllplan** | 1 | **Belysning kyl** | Ja |
| | | **Typ av Belysning kyl** | LED |
| **Antal frukt- och grönsakslådor** | 1 | | |
| **Hyllmaterial** | Glas | | |
| **Upphängning av grönsakslåda** | Standard | | |

## Kylskåpsdörr

| | | | |
|---|---|---|---|
| **Antal justerbara hyllplan** | 2 | **Antal hyllplan med flaskställ** | 1 |

## Övrig inredning kylskåp

| | |
|---|---|
| **Fuktighetskontroll** | No |

## Inredning frys

| | |
|---|---|
| **Frysfack** | Ja |

## Andra tekniska egenskaper

| | |
|---|---|
| **Typ av temperaturkontroll** | Elektromekanisk |
| **Antal kompressorer** | 1 |
| **Typ av kylgas** | R600a |
| **Typ av kompressor** | Standard |
| **Mängd kylmedia (gr)** | 25 g |
| **Skummedel** | Cyklopentan |

## Prestanda/Energimärkning – Reg. 2019



| | |
|---|---|
| **Årlig energianvändning (kWh/år)** | 115 kWh/a |
| **Energiklass** | D |
| **Utsläppsklass för luftburet akustiskt buller** | B |
| **Totalvolym (dm3 eller liter)** | 122 l |
| **Summan av frysfackets/frysfackens volymer** | 17 l |
| **Summan av lågtemperaturfackets/-ens och kylfacket/-ens volymer** | 105 l |
| **Luftburet akutstiskt buller räknat i dB(A) re 1 pW** | 35 dB(A) re 1 pW |
| **Kapacitet vid strömavbrott** | 6 h |
| **4 stjärnor – Fryskapacitet** | 2,6 kg/24h |
| **Klimatklass** | N, ST, T |
| **EEI** | 79 % |

## Elektrisk anslutning

| | |
|---|---|
| **Anslutningseffekt** | 50 W |
| **Ström** | 0,42 A |
| **Volt (V)** | 220-240 V |
| **Frekvens** | 50 Hz |
| **Sladdens längd** | 180 cm |
| **Typ av kontakt** | (F;E) Eurokontakt |

## Logistisk information

| | |
|---|---|
| **Bredd (mm)** | 545 mm |
| **Djup utan handtag** | 659 mm |
| **Höjd** | 970 mm |
| **Bredd med maximal dörröppning** | 842 mm |

| | |
|---|---|
| **Djup med handtag** | 701 mm |
| **Djup med dörr öppen 90°** | 1085 mm |

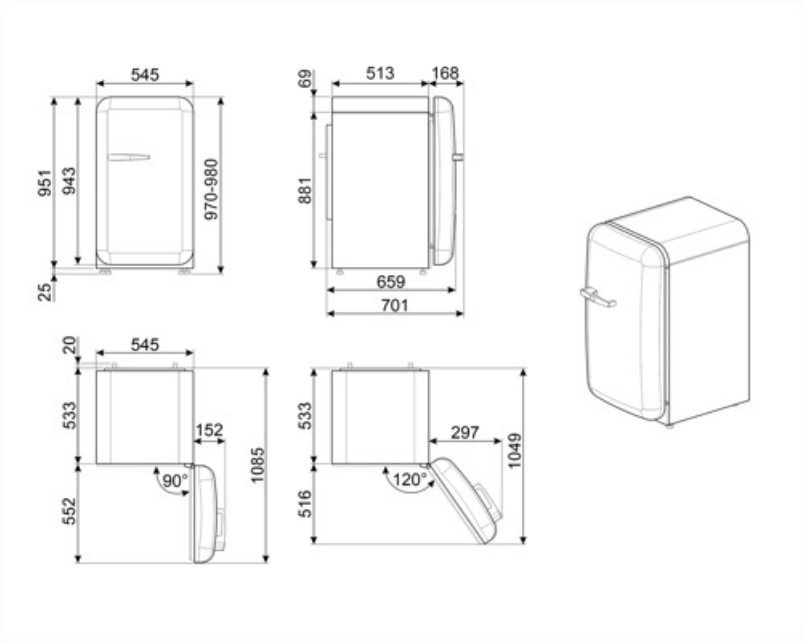

## Alternative products



**FAB10RDUJ6**

**Gångjärnens position:** Höger
Dekoration/Specialfärg



**FAB10RRD6**

**Gångjärnens position:** Höger
Röd



**FAB10RCR6**

**Gångjärnens position:** Höger
Creme



**FAB10RDSN6**

**Gångjärnens position:** Höger
Vit



**FAB10RBL6**

**Gångjärnens position:** Höger
Svart



**FAB10RWH6**

**Gångjärnens position:** Höger
Vit



**FAB10RPG6**

**Gångjärnens position:** Höger
Pastellgrön



**FAB10RPK6**

**Gångjärnens position:** Höger
Rosa



**FAB10ROR6**

**Gångjärnens position:** Höger
Orange

## Symbols glossary



4 stjärnors frysfack för bättre konservering av maten.



Den automatiska avfrostningen fungerar genom att avfrosta automatiskt med jämna mellanrum, vilket eliminerar behovet av att frosta av manuellt.



Energieffektivitetsklass D




Inre LED-belysning: ett mer energieffektivt och mer varaktigt sätt att lysa upp apparatens inre.