FAB10RPG6



Tuoteryhmä	Jääkaappi
Asennus	Vapaasti seisova
Ryhmä	Yksi ovi
Viiteleveys	Enintään 60 cm
Viitekorkeus	Enintään 100 cm
Jäähdytystyyppi	Staattinen
Sulatus	Automaattinen jääkaappi, manuaalinen pakastin
Saranatyyppi	Tavallinen
Saranoiden sijainti	Oikealla
EAN-koodi	8017709342456

Estetiikka

Estetiikka	50-luvun tyyli	**Kahvan väri**	Kromattu
Väri	Pastellinvihreä	**Logon väri**	Kromi
Design	Pyöristetty	**Kylkien materiaali**	Teräs
Pinnan viimeistely	Kiiltävä	**Kylkien väri**	Pastellinvihreä
Materiaali	Kestomuovia	**Logo**	Lisätty
Kahva	Ulkoinen	**Oven hyllyjen reunan väri**	Hopea
Kahvan tyyppi	Asennettu	**Lasihyllyjen reunan väri**	Hopea

Jääkaapin ominaisuudet

Osastojen lukumäärä	1	**Kannellinen vihanneslokero**	Kyllä
Compartment types	Fruit and vegetable compartment	**Vihanneslokeron kannen tyyppi**	Lasi
Säädettävien hyllyjen materiaali	1	**Lamppujen lukumäärä**	1
Hedelmä- ja vihanneslaatikoiden määrä	1	**Jääkaapin sisävalo**	Kyllä
Hyllyjen materiaali	Lasi	**Jääkaapin sisävalon tyyppi**	LEDit
Vihanneslaatikon kannen tyyppi	Standardi		

Jääkaapin sisäovi

Pullohyllyjen määrä	1

Säädettävien ovihyllyjen määrä	2

Jääkaapin muut ominaisuudet

Kosteuden säätö	No

Pakastimen ominaisuudet

Integroitu pakastelokero	Kyllä

Muut tekniset ominaisuudet

Lämpötilansäätöjen määrä	Mekaaninen
Kompressorien määrä	1
Jäähdytysaineen tyyppi	R600a
Kompressorin tyyppi	Standardi
Jääkaappiaineen määrä (g)	25 g
Vaahdon tyyppi	Syklopentaani

Suorituskyky / energiamerkintä - as. 2019



Vuotuinen energiankulutus	115 kWh/a
Energialuokka	D
Äänitason luokka	B
Kokonaisnettotilavuus	122 l
Pakastetilojen tilavuuden summa	17 l
Kylmäsäilytystilojen ja pakastamattomien tilojen tilavuuksien summa	105 l
Äänitaso	35 dB(A) re 1 pW
Kohotus aika	6 h
4 tähteä - pakastuskapasiteetti	2,6 kg/24h
Ilmastoluokitus	N, ST, T
EEI	79 %

Sähköliitäntä

Sähköliitäntä	50 W
Virta (A)	0,42 A
Jännite (V)	220-240 V
Taajuus (Hz)	50 Hz
Johdon pituus	180 cm
Sähköpistokkeen tyyppi	(F;E) Schuko

Logistiikkatiedot

Leveys (mm)	545 mm
Syvyys ilman kahvaa	659 mm
Korkeus jaloilla	970 mm
Tuotteen leveys kun ovet ovat täysin auki	842 mm
Tuotteen syvyys kahvalla	701 mm

Tuotteen syvyys kun ovi auki 90°	1085 mm

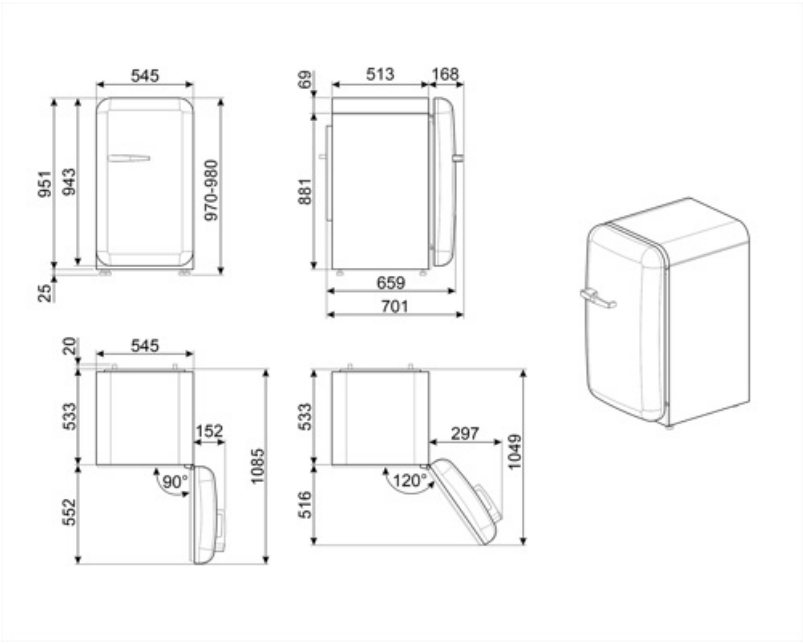

Alternative products



FAB10RDUJ6

Saranoiden sijainti: Oikealla
Koristeet/erikoisväri



FAB10RRD6

Saranoiden sijainti: Oikealla
Punainen



FAB10RCR6

Saranoiden sijainti: Oikealla
Kermanvärinen



FAB10RDSN6

Saranoiden sijainti: Oikealla
Valkoinen



FAB10RBL6

Saranoiden sijainti: Oikealla
Musta



FAB10RWH6

Saranoiden sijainti: Oikealla
Valkoinen



FAB10RPB6

Saranoiden sijainti: Oikealla
Pastellinsininen



FAB10RPK6

Saranoiden sijainti: Oikealla
Vaaleanpunainen



FAB10ROR6

Saranoiden sijainti: Oikealla
Oranssi

Symbols glossary



4 tähden pakastuslokero ruoan parempaa säilytystä varten.



Automaattinen sulatusjärjestelmä huolehtii sulatuksesta automaattisesti säännöllisin aikavälein, jolloin sulatuksesta ei tarvitse huolehtia.



Energiatehokkuusluokka D



LED-sisävalo: energiatehokkaampi ja kestävä tapa valaista laitteen sisäosa.