FAB10RPK6



Famiglia	Frigorifero
Installazione	Libera installazione
Categoria	Monoporta
Larghezza di riferimento	Fino a 60 cm
Altezza di riferimento	Fino a 100 cm
Tipo di raffreddamento	Statico
Sbrinamento	Frigorifero automatico, freezer manuale
Tipo di cerniera	Standard
Posizione cerniera	Destra
Codice EAN	8017709342463

Estetica

Estetica	50's Style	**Colore maniglia**	Cromo
Colore	Rosa	**Colore logo**	Cromo
Design	Bombato	**Materiale fianchi**	Lamiera
Finitura	Lucido	**Colore fianchi**	Rosa
Materiale Porta	Termoformata	**Logo**	Applicato
Maniglia	Esterna	**Colore profilo mensole**	Silver
Tipo Maniglia	Fissa	**Colore profilo del ripiano in vetro**	Silver

Allestimento Comparto Frigorifero

Numero vani	1	**Ripiano copri - verduriera**	Sì
Tipologia vani	Vano frutta e verdura	**Tipologia ripiano copri - verduriera**	Cristallo
Numero ripiani regolabili	1	**N° di luci comparto frigorifero**	1
Numero cassetti frutta e verdura	1	**Illuminazione interna frigo**	Sì
Materiale dei ripiani	Cristallo	**Tipo illuminazione interna frigo**	Led
Tipologia verduriera	Standard		

Controporta comparto Frigorifero

Numero mensole con coperchio transparente	1	**Numero mensole porta-bottiglie**	1

Numero balconcini regolabili	1

Allestimento comparto Congelatore

Comparto congelamento interno	Sì	**Tipo illuminazione freezer**	No

Altre caratteristiche tecniche

Tipo di controllo della temperatura	Elettromeccanico
Numero di compressori	1
Tipo di gas refrigerante	R600a
Tipo di compressore	Standard
Quantità refrigerante (g)	25 g
Agente schiumogeno	Ciclopentano

Prestazioni / Etichetta Energetica - Reg. 2019



Consumo annuo di energia	115 kWh/a	**Emissioni di rumore aereo**	35 dB(A) re 1 pW
Classe di efficienza energetica	D	**Autonomia di Conservazione senza energia elettrica**	6 h
Classe di emissione di rumore aereo	B	**4 stelle - Capacità di congelamento**	2.6 kg/24h
Volume totale netto	122 l	**Classe climatica**	N, ST, T
Somma dei volumi degli scomparti per prodotti congelati	17 l	**IEE**	79 %
Somma dei volumi degli scomparti di raffreddamento e degli scomparti per prodotti non congelati	105 l		

Collegamento Elettrico

Dati nominali di collegamento elettrico	50 W	**Frequenza (Hz)**	50 Hz
Corrente	0.42 A	**Lunghezza cavo di alimentazione**	180 cm
Tensione (V)	220-240 V	**Spina**	(F;E) Schuko

Informazioni Logistiche

Larghezza	545 mm	**Larghezza del prodotto con porte aperte oltre 90°**	842 mm
Profondità del prodotto senza maniglia	659 mm	**Profondità del prodotto con maniglia**	701 mm
Altezza	970 mm		

Profondità del prodotto con porta aperta a 90°	1085 mm

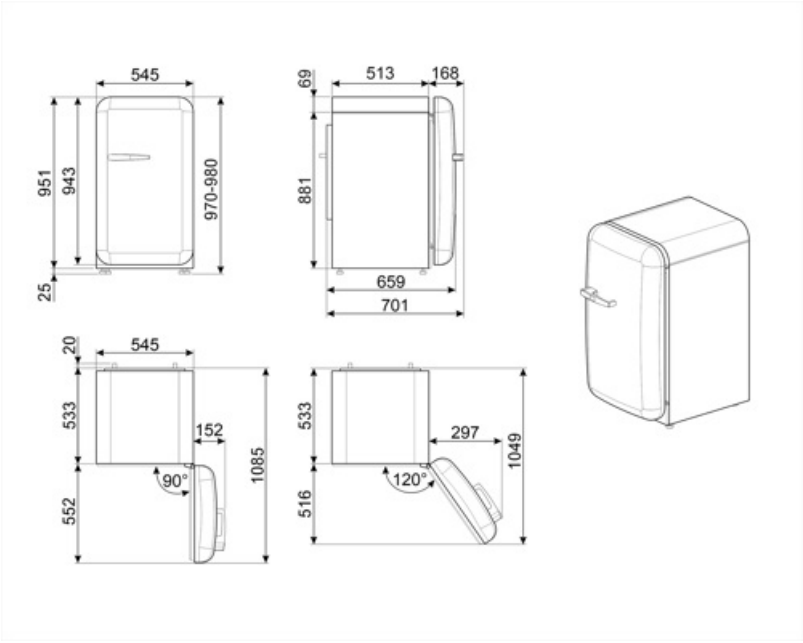

Prodotti alternativi



FAB10RDUJ6

Posizione cerniera: Destra
Decorato / Speciale



FAB10RWH6

Posizione cerniera: Destra
Bianco



FAB10RRD6

Posizione cerniera: Destra
Rosso



FAB10RPB6

Posizione cerniera: Destra
Azzurro



FAB10RPG6

Posizione cerniera: Destra
Verde pastello



FAB10RCR6

Posizione cerniera: Destra
Panna



FAB10RDSN6

Posizione cerniera: Destra
Bianco



FAB10ROR6

Posizione cerniera: Destra
Arancione



FAB10RBL6

Posizione cerniera: Destra
Nero

Glossario simboli



4 stelle



Classe di efficienza energetica D



Sbrinamento automatico: Tutti i modelli di frigoriferi sono dotati di Sbrinamento automatico nel vano frigorifero.



Illuminazione interna a LED: L'illuminazione interna a LED garantisce un risparmio energetico e, al contempo, offre una luce di atmosfera.