FAB10RPK6



Familie	Koelkast
Installatie	Vrijstaand
Categorie	Enkeldeurs
Referentie breedte	Until 60 cm
Referentie hoogte	Until 100 cm
Type koeling	Statisch
Ontdooien	Automatic for refrigerator, manual for freezer
Type scharnier	Standaard
Positie scharnier	Rechts
EAN-code	8017709342463

Design

Esthetiek	Jaren 50	**Kleur handgreep**	Chroom
Kleur	Roze	**Kleur logo**	Chroom
Design	Bol	**Materiaal zijwanden**	Plaatstaal
Afwerking	Glanzend	**Kleur zijkanten**	Roze
Materiaal deur	Thermisch gevormd kunststof	**Logo**	Geassembleerd
		Profielkleur deurvakken	Zilver
Handgreep	Extern	**Kleur van glasplaatprofiel**	Zilver
Type handvat	Vast		

Uitrusting koelkast

Number of compartments	1	**Afdekplaat groentenlade**	Ja
Compartment types	Fruit and vegetable compartment	**Type groentelade / groentelade deksel**	Glas
Aantal verstelbare leggers	1	**Aantal lampen**	1
		Binnenverlichting koelkast	Ja
Aantal groente-/fruitlades	1	**Type binnenverlichting koelkast**	Led
Shelves material	Glas		
Type groentelade / groentelade deksel	Standaard		

Binnendeur koelkast

Aantal flessenhouders	1

Aantal binnendeurcompartimenten met transparante deksel	1
Aantal verstelbare binnendeurcompartimenten	1

Overige features koelkast

Humidity Control	No

Uitrusting vriezer

Geïntegreerd vriesvak	Ja

Overige technische eigenschappen

Type temperatuurcontrole	Elektro-mechanisch
Aantal compressoren	1
Type koelmiddel	R600a
Type compressor	Standaard
Hoeveelheid koelmiddel (gr)	25 g
Schuimmiddel	Cyclopentaan

Performance / Energy Label - Reg. 2019



Energieverbruik per jaar	115 kWh/a	**Akoestische geluidsemissie**	35 dB(A) re 1 pW
Energie-efficiëntieklasse	D	**Conserveringsduur zonder stroom**	6 h
Geluidsniveau klasse	B	**4 sterren-vriescapaciteit**	2.6 kg/24h
Totaal netto inhoud	122 l	**Klimaatklasse**	N, ST, T
Netto inhoud vriescompartiment	17 l	**EEI**	79 %
Netto inhoud koelcompartiment(en)	105 l		

Elektrische aansluiting

Aansluitwaarde	50 W	**Frequentie (Hz)**	50 Hz
Stroom (A)	0.42 A	**Lengte voedingskabel**	180 cm
Spanning (V)	220-240 V	**Stekker**	(F;E) Schuko

Logistieke informatie

Breedte product	545 mm	**Productbreedte met deuren maximaal geopend**	842 mm
Diepte product	659 mm		
Hoogte product	970 mm		

Productdiepte met handgreep	701 mm
Productdiepte met deuren op 90° geopend	1085 mm

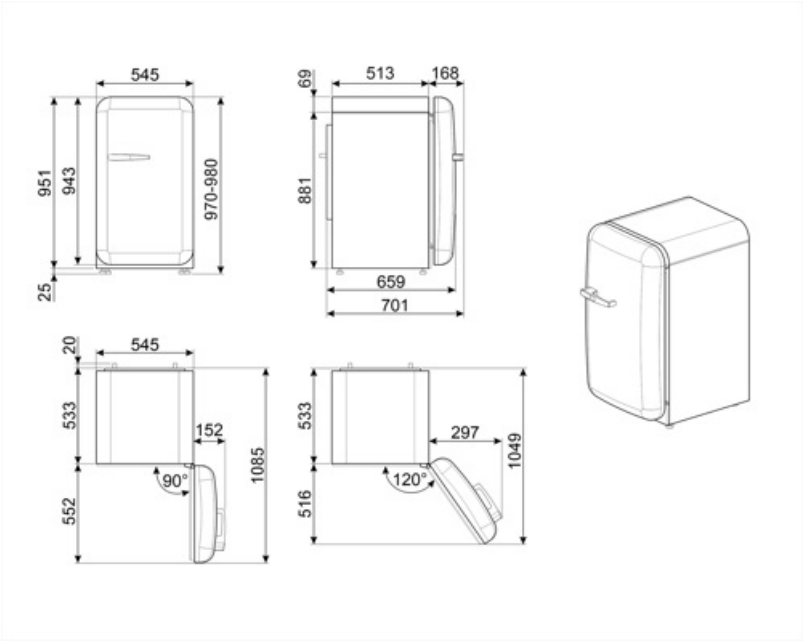

Alternative products



FAB10RDUJ6

Positie scharnier: Rechts
Gedecoreerd/ Speciaal



FAB10RWH6

Positie scharnier: Rechts
Wit



FAB10RRD6

Positie scharnier: Rechts
Rood



FAB10RPB6

Positie scharnier: Rechts
Pastelblauw



FAB10RPG6

Positie scharnier: Rechts
Watergroen



FAB10RCR6

Positie scharnier: Rechts
Crème



FAB10RDSN6

Positie scharnier: Rechts
Wit



FAB10ROR6

Positie scharnier: Rechts
Oranje



FAB10RBL6

Positie scharnier: Rechts
Zwart

Symbols glossary



vriezer



Het automatische ontdooisysteem werkt door automatisch te ontdooien met regelmatige tussenpozen, waardoor ontdooien helemaal niet nodig is.



Led-binnenverlichting: is een meer energie-efficiënte en duurzame manier om de binnenkant van het apparaat te verlichten.



Energy efficiency class D