FAB10RRD6



Tuoteryhmä	Jääkaappi
Asennus	Vapaasti seisova
Ryhmä	Yksi ovi
Viiteleveys	Enintään 60 cm
Viitekorkeus	Enintään 100 cm
Jäähdytystyyppi	Staattinen
Sulatus	Automaattinen jääkaappi, manuaalinen pakastin
Saranatyyppi	Tavallinen
Saranoiden sijainti	Oikealla
EAN-koodi	8017709342487

Estetiikka

Estetiikka	50-luvun tyyli	**Kahvan väri**	Kromattu
Väri	Punainen	**Logon väri**	Kromi
Design	Pyöristetty	**Kylkien materiaali**	Teräs
Pinnan viimeistely	Kiiltävä	**Kylkien väri**	Punainen
Materiaali	Kestomuovia	**Logo**	Lisätty
Kahva	Ulkoinen	**Oven hyllyjen reunan väri**	Hopea
Kahvan tyyppi	Asennettu	**Lasihyllyjen reunan väri**	Hopea

Jääkaapin ominaisuudet

Osastojen lukumäärä	1	**Kannellinen vihanneslokero**	Kyllä
Compartment types	Fruit and vegetable compartment	**Vihanneslokeron kannen tyyppi**	Lasi
Säädettävien hyllyjen materiaali	1	**Lamppujen lukumäärä**	1
Hedelmä- ja vihanneslaatikoiden määrä	1	**Jääkaapin sisävalo**	Kyllä
Hyllyjen materiaali	Lasi	**Jääkaapin sisävalon tyyppi**	LEDit
Vihanneslaatikon kannen tyyppi	Standardi		

Jääkaapin sisäovi

Pullohyllyjen määrä	1

Säädettävien ovihyllyjen määrä	2

Jääkaapin muut ominaisuudet

Kosteuden säätö	No

Pakastimen ominaisuudet

Integroitu pakastelokero	Kyllä

Muut tekniset ominaisuudet

Lämpötilansäätöjen määrä	Mekaaninen
Kompressorien määrä	1
Jäähdytysaineen tyyppi	R600a
Kompressorin tyyppi	Standardi
Jääkaappiaineen määrä (g)	25 g
Vaahdon tyyppi	Syklopentaani

Suorituskyky / energiamerkintä - as. 2019



Vuotuinen energiankulutus	115 kWh/a	**Äänitaso**	35 dB(A) re 1 pW
Energialuokka	D	**Kohotus aika**	6 h
Äänitason luokka	B	**4 tähteä - pakastuskapasiteetti**	2,6 kg/24h
Kokonaisnettotilavuus	122 l	**Ilmastoluokitus**	N, ST, T
Pakastetilojen tilavuuden summa	17 l	**EEI**	79 %
Kylmäsäilytystilojen ja pakastamattomien tilojen tilavuuksien summa	105 l		

Sähköliitäntä

Sähköliitäntä	50 W	**Taajuus (Hz)**	50 Hz
Virta (A)	0,42 A	**Johdon pituus**	180 cm
Jännite (V)	220-240 V	**Sähköpistokkeen tyyppi**	(F;E) Schuko

Logistiikkatiedot

Leveys (mm)	545 mm	**Tuotteen leveys kun ovet ovat täysin auki**	842 mm
Syvyys ilman kahvaa	659 mm		
Korkeus jaloilla	970 mm	**Tuotteen syvyys kahvalla**	701 mm

Tuotteen syvyys kun ovi auki 90°	1085 mm

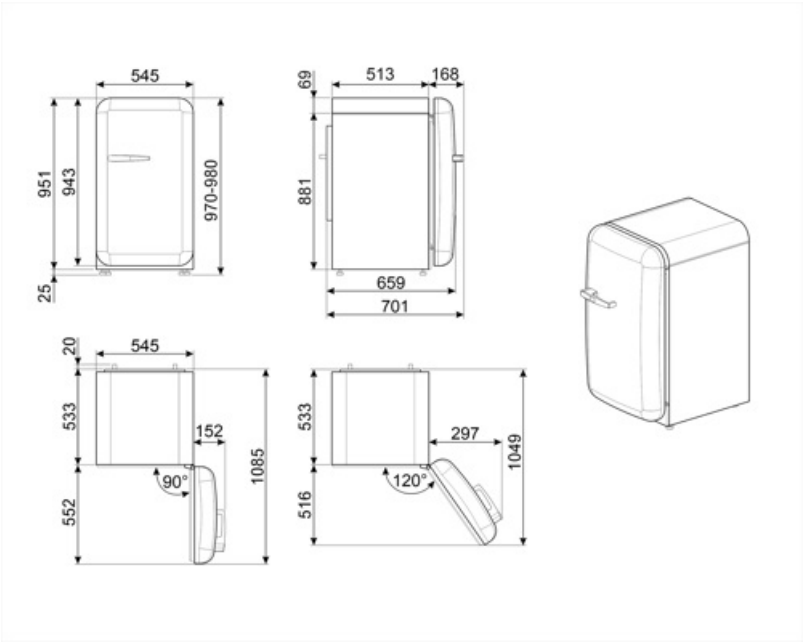

Alternative products



FAB10RDUJ6

Saranoiden sijainti: Oikealla
Koristeet/erikoisväri



FAB10RWH6

Saranoiden sijainti: Oikealla
Valkoinen



FAB10RPB6

Saranoiden sijainti: Oikealla
Pastellinsininen



FAB10RPG6

Saranoiden sijainti: Oikealla
Pastellinvihreä



FAB10RCR6

Saranoiden sijainti: Oikealla
Kermanvärinen



FAB10RPK6

Saranoiden sijainti: Oikealla
Vaaleanpunainen



FAB10RDSN6

Saranoiden sijainti: Oikealla
Valkoinen



FAB10ROR6

Saranoiden sijainti: Oikealla
Oranssi



FAB10RBL6

Saranoiden sijainti: Oikealla
Musta

Symbols glossary



4 tähden pakastuslokero ruoan parempaa säilytystä varten.



Automaattinen sulatusjärjestelmä huolehtii sulatuksesta automaattisesti säännöllisin aikavälein, jolloin sulatuksesta ei tarvitse huolehtia.



LED-sisävalo: energiatehokkaampi ja kestävä tapa valaista laitteen sisäosa.



Energiatehokkuusluokka D