FAB10RRD6



Produktgruppe	Kjøleskap
Installasjon	Frittstående
Kategori	Én dør
Referansebredde	Opptil 60 cm
Referansehøyde	Opptil 100 cm
Type kjøling	Statisk
Tine	Automatisk for kjøleskap, manuell for fryser
Type hengsel	Standard
Hengselposisjon	Høyre
EAN-kode	8017709342487

Estetisk linje

Estetikk	50's Style	**Farge på håndtak**	Krom
Farge	Rød	**Logo farge**	Krom
Design	Avrundet	**Materiale side**	Stål
Finish	Blank	**Farge på side**	Rød
Materiale	Formpresset plast	**Logo**	Anvendt
Håndtak	Utvendig	**Dørhyller profil farge**	Sølv
Håndtak type	Fast	**Fargen på glasshylle profil**	Sølv

Avdelinger i kjøleskap

Antall kammer	1	**Grønnsaksskuff**	Ja
Compartment types	Fruit and vegetable compartment	**Type grønnsaksskuff**	Glass
		Antall lamper	1
Antall justerbare hyller	1	**Belysning i kjøleskap**	Ja
Antall frukt- og grønnsaksskuffer	1	**Type belysning i kjøleskap**	LED
Hyller materiale	Glass		
Type skarpere / grønnsaksskuffer dekke	Standard		

Innerdør i kjøleskap

Antall justerbare dørhyller	2	**Antall flaskehyller**	1

Andre kjøleskapegenskaper

Fuktighetskontroll	No

Egenskaper fryseravdeling

Innvendig fryseavdeling	Ja

Andre tekniske egenskaper

Type temperaturkontroll	Mekanisk
Antall kompressorer	1
Type kjølegass	R600a
Type kompressor	Standard
Kjølemiddel Mengde (g)	25 g
Skummiddel	Syklopentan

Ytelse / Energimerking - Reg. 2019



Årlig energiforbruk	115 kWh/a	**Støynivå**	35 dB(A) re 1 pW
Energi effektivitetsklasse	D	**Tine tid**	6 h
Luftbåren akustisk støyemisjonsklasse	B	**Firestjerners frysekapasitet**	2,6 kg/24h
Totalt nettovolum	122 l	**Klimaklasse**	N, ST, T
Sum av volum i frossenkammer(e)	17 l	**EEI**	79 %
Sum av volum i kjølekammer(e) og frostfrikammer(e)	105 l		

Elektrisk tilkobling

Elektrisk tilkoblingseffekt	50 W	**Frekvens (Hz)**	50 Hz
Strøm (A)	0,42 A	**Lengde på ledning**	180 cm
Spenning (V)	220-240 V	**Støpseltype**	(F;E) Schuko

Logistisk informasjon

Bredde (mm)	545 mm	**Produktbredde ved maksimal døråpning**	842 mm
Dybde uten håndtak	659 mm		
Høyde med fot	970 mm	**Produkt dybde med håndtak**	701 mm

Produkt dybde med dørene åpne ved 90 °	1085 mm

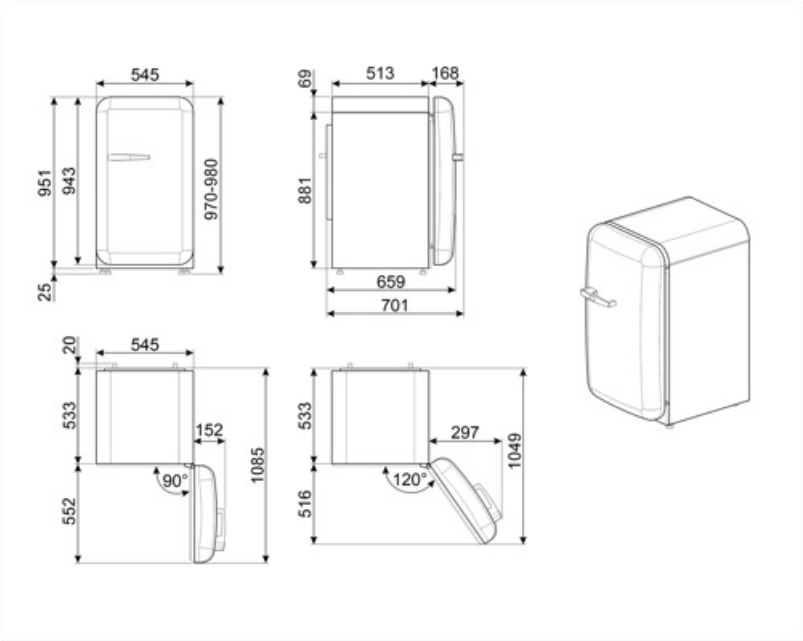

Alternative products



FAB10RDUJ6

Hengselposisjon: Høyre
Dekorert/spesialfarget



FAB10RWH6

Hengselposisjon: Høyre
Hvit



FAB10RPB6

Hengselposisjon: Høyre
Pastellblå



FAB10RPG6

Hengselposisjon: Høyre
Pastel Grønn



FAB10RCR6

Hengselposisjon: Høyre
Creme



FAB10RPK6

Hengselposisjon: Høyre
Rosa



FAB10RDSN6

Hengselposisjon: Høyre
Hvit



FAB10ROR6

Hengselposisjon: Høyre
Oransje



FAB10RBL6

Hengselposisjon: Høyre
Sort

Symbols glossary



4-Stjerners frysekammer for bedre oppbevaring av mat.



Det automatisk tinesystemet brukes som automatisk tining ved faste intervaller, noe som eliminerer behovet for opptining i en periode.



Innvendige LED-lamper: Er mer energi- og tidseffektive til belysning av apparatets innside.



Energieffektivitetsklasse D