FAB10RRD6

Семейство продуктов	Холодильник
Установка	Отдельностоящий
Категория	Однодверный
Рекомендуемая ширина	До 60 cm
Рекомендуемая высота	До 100 cm
Тип охлаждения	Статический
Разморозка	автоматическая для холод., ручная для морозильника
Тип петель (шарнира)	Стандартный
Дверной упор	Справа
EAN-**код**	8017709342487

Эстетика

Эстетика	Стиль 50-х г.г.	**Цвет ручек**	Хромированный
Цвет	Красный	**Цвет логотипа**	Хромированный
Дизайн	Скругленный выпуклый	**Материал боковин**	Сталь
Отделка	Глянцевый	**Цвет боковин**	Красный
Материал	Термоформируемый полимер	**Логотип**	Накладной
Ручка	Внешняя	**Цвет профиля на полках дверцы**	Серебристый
Тип ручки	Фиксированный	**Цвет профиля на стеклянных полках**	Серебристый

Характеристики холодильного отделения

Количество отделений	1	**Крышка ящика для овощей**	Да
Типы отделений	Отделение для овощей и фруктов	**Тип крышки ящика для овощей и фруктов**	Стекло
Количество регулируемых полок	1	**Количество ламп подсветки**	1
Количество ящиков для овощей и фруктов	1	**Внутренняя подсветка холодильного отделения**	Да
Тип регулируемых полок	Стекло	**Тип подсветки холодильного отделения**	LED
Тип ящика для овощей и фруктов	Стандартный		

Дверца холодильного отделения

Количество регулируемых полок на дверце	2	**Количество полок для бутылок**	1

Характеристики морозильного отделения

Внутренняя морозильная камера	Да

Другие технические характеристики

Тип контроля температуры	Электромеханический
Количество компрессоров	1
Тип хладагента	R600a
Тип компрессора	Стандартный
Количество хладагента (г)	25 g
Вспенивающий агент	Циклопентан

Производительность / Энергопотребление - НОВЫЙ регламент

Годовое энергопотребление	115 кВт/год	**Эмиссия воздушного акустического шума**	35 дБ(A) re 1пВт
Класс энергоэффективности	D	**Поддержание температуры при отключении энергии**	6 ч
Класс эмиссии воздушного акустического шума	B	**4* - Мощность замораживания**	2,6 кг/сутки
Полный объем	122 л	**Климатический класс**	N, ST, T
Сумма объемов морозильников	17 л	**EEI**	79 %
Сумма объемов холодильного отделения и незамерзающего отделения	105 л		

Электрическое подключение

Номинальная мощность	50 Вт	**Частота тока**	50 Гц
Сила тока	0,42 A	**Длина электрического кабеля**	180 см
Напряжение	220-240 В	**Тип электрической вилки**	(F;E) Schuko

Логистическая информация

Ширина изделия (мм)	545 мм	**Ширина с дверцей, открытой на 90° (мм)**	842 мм
Глубина без ручек	659 мм		

Высота изделия	970 мм	**Глубина с ручкой**	701 мм
		Глубина с дверцей, открытой на 90°	1085 мм

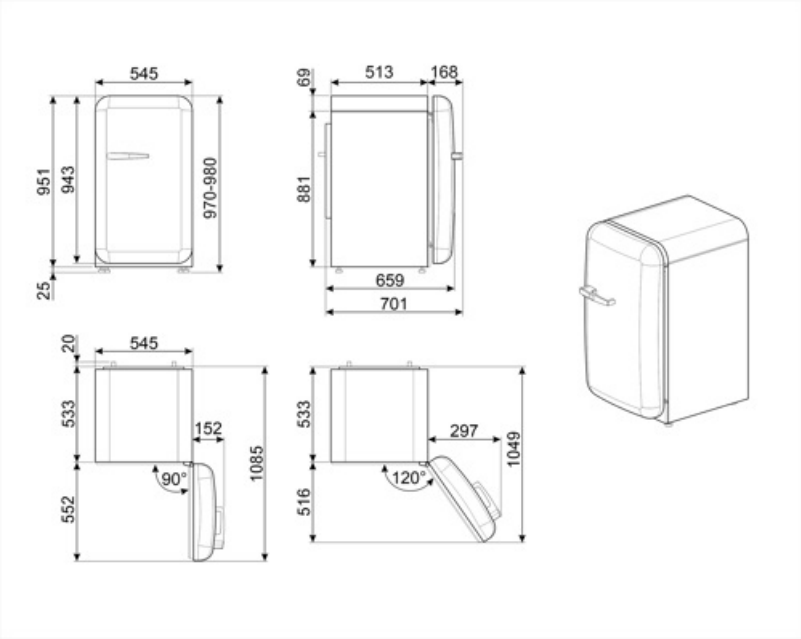

Alternative products

FAB10RDUJ6

Дверной упор: Справа
Декорированный / Специальный

FAB10RWH6

Дверной упор: Справа
Белый

FAB10RPB6

Дверной упор: Справа
Пастельный голубой

FAB10RPG6

Дверной упор: Справа
Пастельный зеленый

FAB10RCR6

Дверной упор: Справа
Кремовый

FAB10RPK6

Дверной упор: Справа
Розовый

FAB10RDIF6

Дверной упор: Справа
Декорированный / Специальный

FAB10RDSN6

Дверной упор: Справа
Белый

FAB10ROR6

Дверной упор: Справа
Оранжевый

FAB10RBL6

Дверной упор: Справа
Черный

Symbols glossary

Морозильная камера 4 **** для лучшей сохранности продуктов.

Автоматическое размораживание: работает за счет автоматического оттаивания через равные промежутки времени, что исключает необходимость размораживание прибора в целом.

Светодиодное внутреннее освещение: более энергоэффективный и долговечный способ освещения внутреннего пространства прибора.

Класс энергоэффективности D