FAB10RRD6

Produktgrupp	Kyl
Installation	Fristående
Kategori	Enkel dörr
Referensbredd	Upp till 60
Referenshöjd	Upp till 100
Typ av kyla	Statisk
Avfrostning	Automatis i kyl, manuell i frys
Typ av gångjärn	Standard
Gångjärnens position	Höger
EAN-kod	8017709342487

Estetisk linje

Estetik	50's Style	**Handtagets färg**	Krom
Färg	Röd	**Färg på logo**	Krom
Finish	Högblank	**Sidopartiernas material**	Stål
Design	Rundad	**Sidornas färg**	Röd
Dörrens material	Formpressad	**Logga**	Utanpåliggande
Handtag	Extern	**Färg på dörrhyllsprofiler**	Silver
Typ av handtag	Fast	**Färg på hyllprofiler**	Silver

Inredning kylskåp

Number of compartments	1	**Grönsaksfack**	Ja
Compartment types	Fruit and vegetable compartment	**Typ av Grönsaksfack**	Glas
Antal justerbara hyllplan	1	**Antal ljuskällor**	1
Antal frukt- och grönsakslådor	1	**Belysning kyl**	Ja
Typ av justerbara hyllplan	Glas	**Typ av Belysning kyl**	LED
Upphängning av grönsaklåda	Standard		

Kylskåpsdörr

Antal justerbara hyllplan	2	**Antal hyllplan med flaskställ**	1

Övrig inredning kylskåp

Fuktighetskontroll	No

Inredning frys

Frysfack	Ja

Andra tekniska egenskaper

Typ av temperaturkontroll	Elektromekanisk
Antal kompressorer	1
Typ av kylgas	R600a
Typ av kompressor	Standard
Mängd kylmedia (gr)	25 g
Skummedel	Cyklopentan

Prestanda/Energimärkning – Reg. 2019

Årlig energianvändning (kWh/år)	115 kWh/a	**Luftburet akutstiskt buller räknat i dB(A) re 1 pW**	35 dB(A) re 1 pW
Energiklass	D	**Kapacitet vid strömavbrott**	6 h
Utsläppsklass för luftburet akustiskt buller	B	**4 stjärnor – Fryskapacitet**	2.6 Kg/24h
Totalvolym (dm3 eller liter)	122 l	**Klimatklass**	N, ST, T
Summan av frysfackets/frysfackens volymer	17 l	**EEI**	79 %
Summan av lågtemperaturfackets/-ens och kylfacket/-ens volymer	105 l		

Elektrisk anslutning

Typ av kontakt	(F;E) Eurokontakt	**Volt (V)**	220-240 V
Anslutningseffekt	50 W	**Frekvens**	50 Hz
Ström	0,42 A	**Sladdens längd**	180 cm

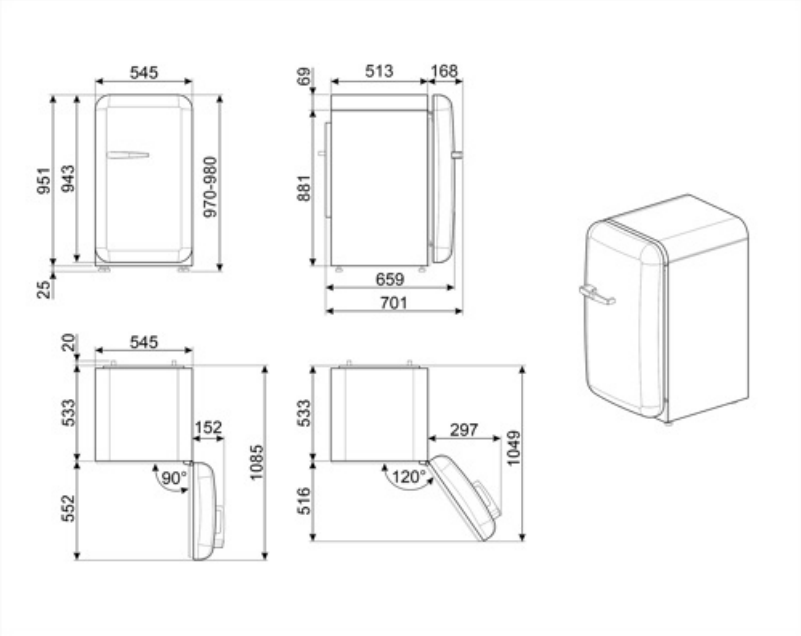
545
951
943
970-980
25
69
513
168
881
659
701
20
545
533
152
1085
90°
552
533
297
1049
120°
516

Alternative products

FAB10RDUJ6

Gångjärnens position: Höger
Dekoration/Specialfärg

FAB10RWH6

Gångjärnens position: Höger
Vit

FAB10RPB6

Gångjärnens position: Höger
Pastellblå

FAB10RPG6

Gångjärnens position: Höger
Pastellgrön

FAB10RCR6

Gångjärnens position: Höger
Creme

FAB10RPK6

Gångjärnens position: Höger
Rosa

FAB10ROR6

Gångjärnens position: Höger
Orange

FAB10RBL6

Gångjärnens position: Höger
Svart

Symbols glossary

4 stjärnors frysfack för bättre konservering av maten.

Den automatiska avfrostningen fungerar genom att avfrosta automatiskt med jämna mellanrum, vilket eliminerar behovet av att frosta av manuellt.

Inre LED-belysning: ett mer energieffektivt och mer varaktigt sätt att lysa upp apparatens inre.

Energieffektivitetsklass D

Benefit (TT)

Köldmediegas R600a

Miljövänlig köldmediegas R600a bidrar till snabb kylning med lägre energiförbrukning

Klimatklass

Klimatklass SN-T gör apparaten lämplig för användning i rumstemperatur mellan 10 °C och 43 °C (50 °F ~ 109 °F)

Externt handtag

Det externa handtaget säkerställer praktisk användning och enkel användning av kylskåpet

Invändig belysning i kylskåp

Invändig belysning för perfekt översikt över hyllorna i kylfacket

Frukt- och grönsakslåda

Frukt- och grönsakslådan säkerställer bästa möjliga förvaringsförhållanden för färska livsmedel och undviker kontaminering