FAB10RUJ

Familia	Frigorífico
Instalación	Libre instalación
Categoría	Monopuerta
Sistema de refrigeración	Estático
Descongelación	Automática para refrigerador, manual congelador
Tipo de bisagra	Estándar
Posición bisagra	Derecha
Código EAN	8017709133191

Estética

Estética	50's Style	**Color tirador**	Cromo
Color	Decorado/Especial	**Color logo**	Cromo
Decoración/Color especial	Union Jack	**Material de los laterales**	Acero
Diseño	Abombado	**Color laterales**	Azul
Acabado	Brillante	**Logo**	Insertado
Material de la puerta	Termomoldeada	**Posición display**	
Tirador	Externo	**Otros colores disponibles**	Naranja, Blanco, Negro, Crema, Rojo
Tipo de tirador	Fija		

Instalación compartimento frigorífico

Número estantes regulables	2	**Estante cubre cajón para la verdura**	Sí
Número de cajones fruta y verdura	1	**Tipología estante cubre cajón de verduras**	Cristal
Tipología estantes regulables	Cristal	**Iluminación interna frigorífico**	Sí
Tipo de cajón	Estándar	**Tipo de iluminación interior frigorífico**	LED

Contrapuerta compartimento frigorífico

Número de compartimentos con tapa transparente	1	**Número de compartimento portabotellas**	1

Número compartimentos de puerta regulables	1

Otros equipos frigorífico

Accesorios	Accesorio sujetabotellas, Huevera	**Ionizador**	

Instalación compartimento congelador

Compartimento congelación interno	Sí

Otras características técnicas

Accesorios compartimento congelación	Cubitera
Conexión de red de agua	
Junta antibacterias	Sí
Tipo de control de la temperatura	Electromecánico
Número de compresores	1
Tipo de gas refrigerante	R600a
Tipo de compresor	Estándar
Cantidad de gas refrigerante (gr)	17 g
Agente espumante	Ciclopentano

Rendimiento / Etiqueta energética - Reg. 2019

Rumorosidad	37 dB(A) re 1 pW	**Clase climática**	SN

Conexión eléctrica

Corriente	0,42 A	**Frecuencia (Hz)**	50 Hz
Tensión	220-240 V	**Enchufe**	Schuko (F;E)

Datos logísticos

Ancho del producto (mm)	564 mm	**Ancho del producto con apertura máxima de puertas**	970 mm
Profundidad sin tirador	632 mm	**Profundidad del producto con tirador**	680 mm
Altura con patas	960 mm	**Profundidad del producto con la puerta abierta a 90°**	1110 mm

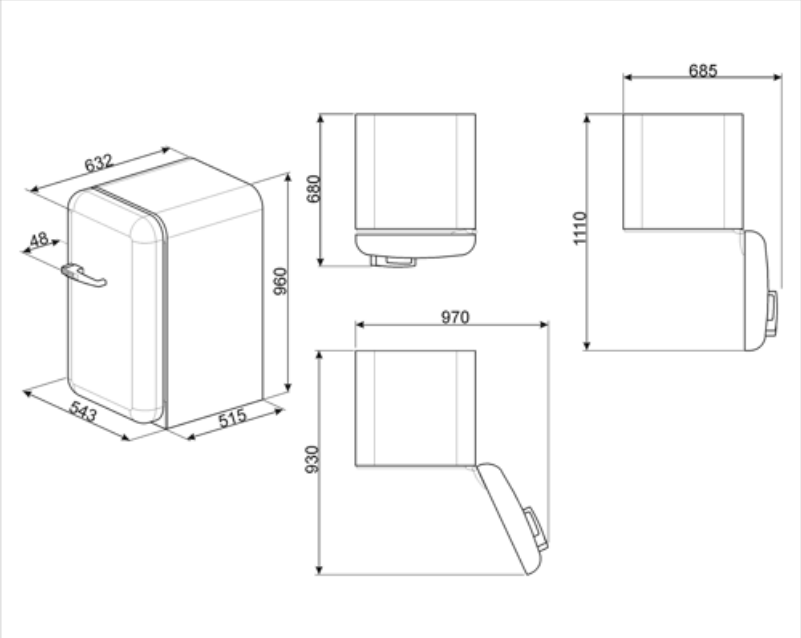
632
48
960
543
515
680
970
930
685
1110

Symbols glossary

4 estrellas

A +: los electrodomésticos Smeg permiten ahorros de energía considerables en Clase A, A +, A ++ y A +++, para reducir el consumo mientras se mantiene la máxima eficiencia y garantizar el respeto por el medio ambiente.

Iluminación LED interna: la iluminación LED interna garantiza el ahorro de energía y al mismo tiempo ofrece una luz de atmósfera.

Descongelación automática: todos los modelos de refrigerador están equipados con descongelación automática en el compartimiento del refrigerador.

Tratamiento antibacteriano: varios modelos de refrigeradores Smeg proporcionan un tratamiento antibacteriano para garantizar una mayor higiene