FAB10URCR3



Famille	Réfrigérateurs
Installation	Pose libre
Catégorie	Une porte
Type de refroidissement	Statique
Dégivrage	Réfrigérateur automatique, congélateur manuel
Position des charnières	Droite
Code EAN	8017709314590

Esthétique

Esthétique	Années 50
Couleur	Crème
Design	Bombé
Finition	Brillant
Matériau de la porte	Plastique thermoformé
Poignée	Externe
Couleur de la poignée	Chromé
Couleur du logo	Chromé
Matériau des parois latérales	Tôle d'acier
Couleur des parois latérales	Crème
Logo	Appliqué
Couleur des finitions des balconnets	Gris métal
Couleur des finitions des clayettes en verre	Gris métal

Caractéristiques réfrigérateur

Nombre de compartiments	1
Type de compartiment	Compartiment Fruits et Légumes
Nombre de clayettes réglables	1
Nombre de bacs à légumes	1
Matériau des clayettes	Verre
Type de bac à légumes	Standard
Dessus bac à légumes	Oui
Type de dessus bac à légumes	Verre
Type d'éclairage interne réfrigérateur	LED

Contre-porte réfrigérateur

Nombre de balconnets réglables	2
Nombre de balconnets porte-bouteilles	1

Caractéristiques congélateur

Compartiment interne congélation	Oui

Autres caractéristiques congélateur

Bac à glaçons	Oui

Autres caractéristiques techniques

Type de contrôle de la température	Electromécanique
Nombre de compresseurs	1
Type de gaz réfrigérant	R600a
No. of evaporators	2
Agent d'expansion pour mousses isolantes	Cyclopentane

Performance / Etiquette énergétique - Reg. 2019

Volume brut total	127 l	**Volume brut réfrigérateur**	109 l
Niveau sonore	37 dB(A) re 1 pW	**Classe climatique**	SN, N, ST, T
Volume brut congélateur	18 l		

Raccordement électrique

Puissance nominale	110 W	**Fréquence (Hz)**	60 Hz
Intensité (A)	1,25 A	**Longueur du câble d'alimentation (cm)**	180 cm
Tension (V)	120 V	**Type de prise**	(B) NEMA 5-15P

Informations logistiques

Largeur du produit (mm)	545 mm	**Profondeur du produit avec la poignée**	701 mm
Profondeur du produit sans poignée	659 mm	**Profondeur du produits avec la porte ouverte à 90°**	1085 mm
Hauteur du produit avec pieds	970 mm		

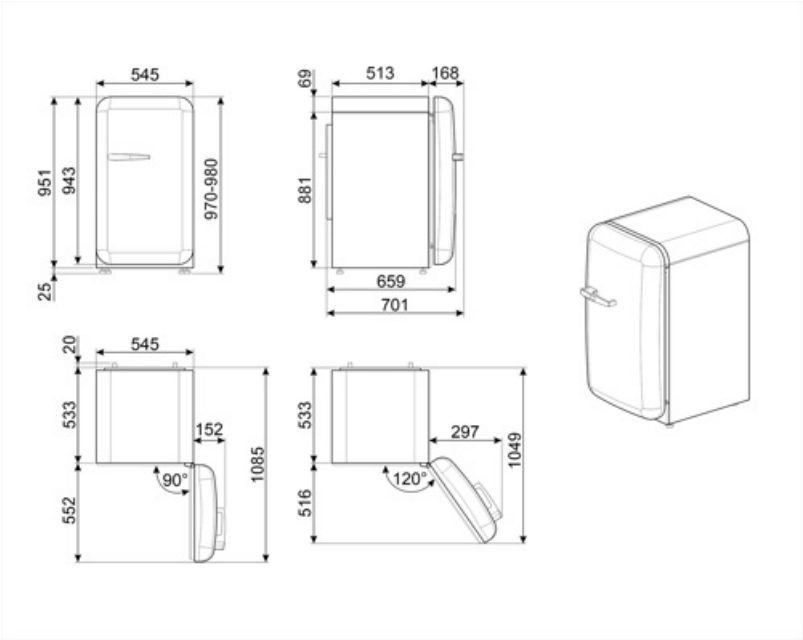
545
951
943
970-980
25
513
168
69
881
659
701
20
545
533
152
90°
1085
552
533
297
1049
120°
516

Alternative products



FAB10URPG3

Position des charnières: Droite
Vert d'eau



FAB10URWH3

Position des charnières: Droite
Blanc



FAB10URPB3

Position des charnières: Droite
Bleu Azur



FAB10URRD3

Position des charnières: Droite
Rouge



FAB10URBL3

Position des charnières: Droite
Noir

Symbols glossary



4 étoiles



A++ : Les produits Smeg, en classe énergétique A, A+, A++ et A+++, permettent de réduire la consommation d'énergie tout en gardant une efficacité maximale et en garantissant un meilleur respect de l'environnement.



Classe énergétique E



Dégivrage automatique : Le réfrigérateur se dégivre automatiquement. L'eau issue de ce dégivrage ne doit pas être récupérée car le réfrigérateur est équipé d'un système d'évaporation.



Eclairage intérieur LED : L'éclairage intérieur LED assure à la fois des économies d'énergie et un éclairage d'ambiance.