FAB10URDSN3

Famille	Réfrigérateurs
Installation	Pose libre
Catégorie	Une porte
Dégivrage	Réfrigérateur automatique, congélateur manuel
Position des charnières	Droite
Code EAN	8017709326159



Esthétique

Esthétique	Années 50	**Couleur de la poignée**	Chromé
Couleur	Blanc	**Couleur du logo**	Chromé
Décoration / Couleur spéciale	Snoopy	**Matériau des parois latérales**	Tôle d'acier
Finition	Brillant	**Couleur des parois latérales**	Blanc
Collaborations	Smeg & Peanuts	**Logo**	Appliqué
Poignée	Externe		

Caractéristiques réfrigérateur

Nombre de clayettes réglables	2	**Dessus bac à légumes**	Oui
Nombre de bacs à légumes	1	**Type de dessus bac à légumes**	Verre
Matériau des clayettes	Verre	**Eclairage interne réfrigérateur**	Oui
Type de bac à légumes	Standard	**Type d'éclairage interne réfrigérateur**	LED

Contre-porte réfrigérateur

Nombre de balconnets réglables	2	**Nombre de balconnets porte-bouteilles**	1

Caractéristiques congélateur

Compartiment interne congélation	Oui

Autres caractéristiques congélateur

Bac à glaçons	Oui

Autres caractéristiques techniques

Type de contrôle de la température	Electromécanique
Nombre de compresseurs	1
Type de gaz réfrigérant	R600a
Type compresseur	Standard
No. of evaporators	2
Agent d'expansion pour mousses isolantes	Cyclopentane

Performance / Etiquette énergétique - Reg. 2019

Volume brut total	127 l	**Volume brut réfrigérateur**	109 l
Niveau sonore	37 dB(A) re 1 pW	**Classe climatique**	SN, N, ST, T
Volume brut congélateur	18 l		

Raccordement électrique

Puissance nominale	110 W	**Fréquence (Hz)**	60 Hz
Intensité (A)	1,25 A	**Longueur du câble d'alimentation (cm)**	180 cm
Tension (V)	120 V	**Type de prise**	(A) USA et Mexique

Informations logistiques

Largeur du produit (mm)	545 mm	**Largeur du produit avec les portes ouvertes au maximum**	842 mm
Profondeur du produit sans poignée	659 mm	**Profondeur du produit avec la poignée**	701 mm
Hauteur du produit avec pieds	970 mm	**Profondeur du produits avec la porte ouverte à 90°**	1085 mm

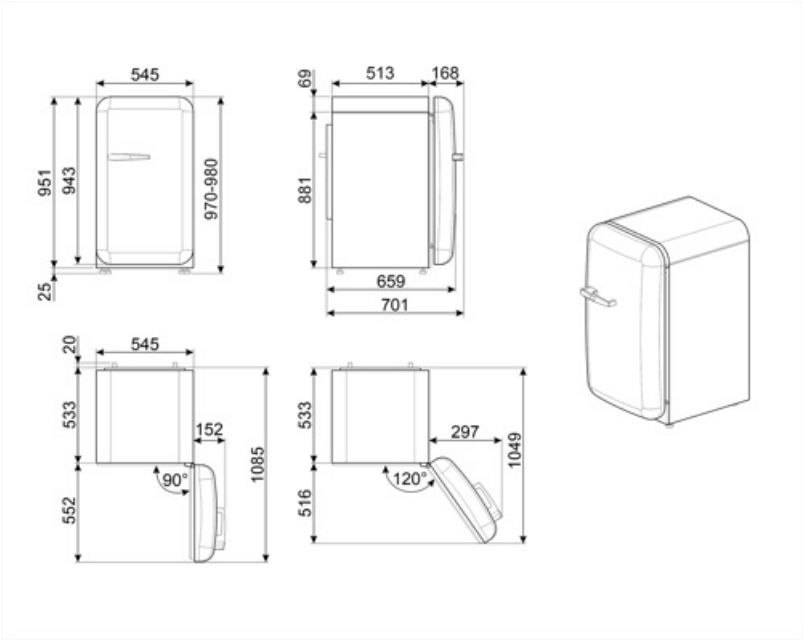
545
951
943
970-980
25
513
168
69
881
659
701
20
545
533
152
90°
1085
552
533
297
1049
120°
516

Symbols glossary



4 étoiles



A++ : Les produits Smeg, en classe énergétique A, A+, A++ et A+++, permettent de réduire la consommation d'énergie tout en gardant une efficacité maximale et en garantissant un meilleur respect de l'environnement.



Classe énergétique E



Dégivrage automatique : Le réfrigérateur se dégivre automatiquement. L'eau issue de ce dégivrage ne doit pas être récupérée car le réfrigérateur est équipé d'un système d'évaporation.



Eclairage intérieur LED : L'éclairage intérieur LED assure à la fois des économies d'énergie et un éclairage d'ambiance.