FAB28LDUJ5

Tuoteryhmä	Jääkaappi
Asennus	Vapaasti seisova
Ryhmä	Yksi ovi
Viiteleveys	Enintään 60
Viitekorkeus	100 – 160
Jäähdytystyyppi	Jääkaapissa jäähdytyspuhallin, tavallinen pakastin
Sulatus	Automaattinen jääkaappi, manuaalinen pakastin
Saranatyyppi	Tavallinen
Saranoiden sijainti	Vasemmalla
EAN-koodi	8017709298944

Estetiikka

Estetiikka	50-luvun tyyli	**Kahvan väri**	Kromattu
Väri	Koristeet/erikoisväri	**Logon väri**	Kromi
Pinnan viimeistely	Kiiltävä	**Kylkien materiaali**	Teräs
Koristeet / erikoisväri	Union Jack	**Kylkien väri**	Sininen
Design	Pyöristetty	**Logo**	Lisätty
Materiaali	Kestomuovia	**Oven hyllyjen reunan väri**	Chrome
Kahva	Ulkoinen	**Laatikkojen etuosan värin**	Kromi
Kahvan tyyppi	Asennettu	**Lasihyllyjen reunan väri**	Kromi

Jääkaapin ominaisuudet

Säädettävien hyllyjen materiaali	2	**Vihanneslokeron kannen tyyppi**	Lasi
Hedelmä- ja vihanneslaatikoiden määrä	1	**Life Plus -alue**	Kyllä
Säädettävien hyllyjen määrä	Lasi	**Jääkaapin sisävalo**	Kyllä
Vihanneslaatikon kannen tyyppi	Liukukiskoilla	**Jääkaapin sisävalon tyyppi**	LEDit
Kannellinen vihanneslokero	Kyllä		

Jääkaapin sisäovi

Läpinäkyvällä kannella varustettujen ovihyllyjen määrä	1	**Pullohyllyjen määrä**	1
Säädettävien ovihyllyjen määrä	1	**Metallilankapullohyllyt**	Kyllä
Säädettävät oven metallilankahyllyt	Kyllä		

Jääkaapin muut ominaisuudet

MultiFlow	Kyllä	**Puhallin**	Kyllä

Pakastimen ominaisuudet

Integroitu pakastelokero	Kyllä

Muut tekniset ominaisuudet

Ovi auki-hälytys	Äänimerkki ja valo
Lämpötilansäätöjen määrä	Elektroninen
Kompressorien määrä	1
Jäähdytysaineen tyyppi	R600a
Kompressorin tyyppi	Vaihtelevan nopeuden kompressori
Jääkaappiaineen määrä (g)	32 g
Vaahdon tyyppi	Syklopentaani

Suorituskyky / energiamerkintä - as. 2019

Vuotuinen energiankulutus	130 kWh/a	**Äänitaso**	35 dB(A) re 1 pW
Energialuokka	D	**Kohotus aika**	9 h
Äänitason luokka	B	**4 tähteä - pakastuskapasiteetti**	2.6 Kg/24h
Kokonaisnettotilavuus	270 l	**Ilmastoluokitus**	SN, N, ST, T
Pakastetilojen tilavuuden summa	26 l	**EEI**	79 %
Kylmäsäilytystilojen ja pakastamattomien tilojen tilavuuksien summa	244 l		

Sähköliitäntä

Sähköpistokkeen tyyppi	(F;E) Schuko	**Jännite (V)**	220-240 V
Sähköliitäntä	90 W	**Taajuus (Hz)**	50/60 Hz
		Johdon pituus	180 cm

Virta (A) 1 A

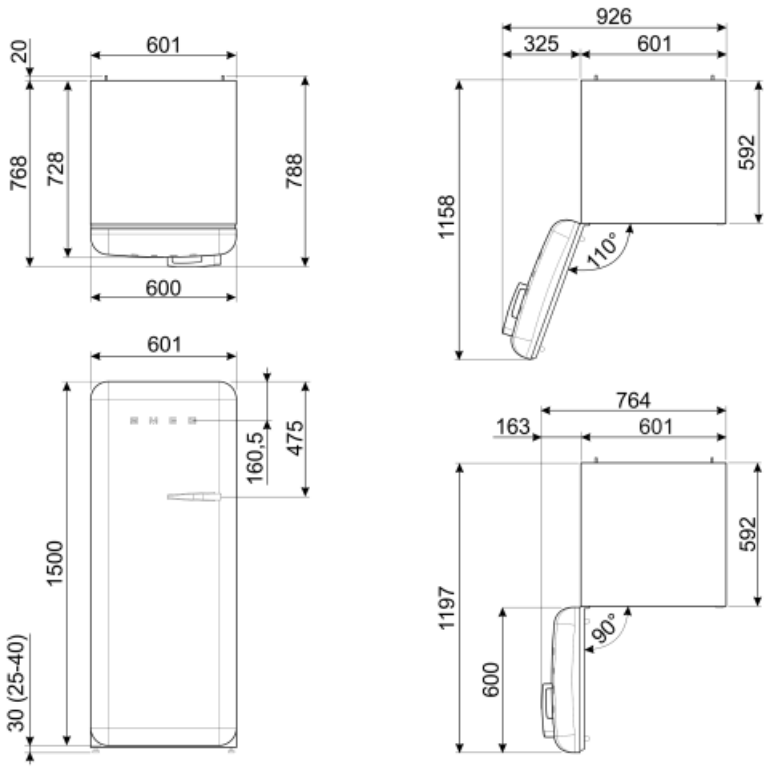
20
601
768
728
788
600
601
1500
30 (25-40)
160,5
475
926
325
601
1158
592
110°
764
163
601
1197
600
592
90°

Alternative products

FAB28RDTP5

Saranoiden sijainti: Oikealla
Taupe

FAB28RDBLV5

Saranoiden sijainti: Oikealla
Koristeet/erikoisväri

FAB28LBL5

Saranoiden sijainti: Vasemmalla
Musta

FAB28RDIT5

Saranoiden sijainti: Oikealla
Koristeet/erikoisväri

FAB28RCR5

Saranoiden sijainti: Oikealla
Kermanvärinen

FAB28RPB5

Saranoiden sijainti: Oikealla
Pastellinsininen

FAB28RYW5

Saranoiden sijainti: Oikealla
Keltainen

FAB28LPB5

Saranoiden sijainti: Vasemmalla
Pastellinsininen

FAB28RBE5

Saranoiden sijainti: Oikealla
Sininen

FAB28LPK5

Saranoiden sijainti: Vasemmalla
Vaaleanpunainen

FAB28RDRB5

Saranoiden sijainti: Oikealla
Ruby Red

FAB28LSV5

Saranoiden sijainti: Vasemmalla
Hopea

FAB28LOR5

Saranoiden sijainti: Vasemmalla
Oranssi

FAB28RRD5

Saranoiden sijainti: Oikealla
Punainen

FAB28RPG5

Saranoiden sijainti: Oikealla
Pastellinvihreä

FAB28LRD5

Saranoiden sijainti: Vasemmalla
Punainen

FAB28LPG5

Saranoiden sijainti: Vasemmalla
Pastellinvihreä

FAB28RDUJ5

Saranoiden sijainti: Oikealla
Koristeet/erikoisväri

FAB28RDMC5

Saranoiden sijainti: Oikealla
Koristeet/erikoisväri

FAB28RDBB5

Saranoiden sijainti: Oikealla
Koristeet/erikoisväri

FAB28ROR5

Saranoiden sijainti: Oikealla
Oranssi

FAB28RBL5

Saranoiden sijainti: Oikealla
Musta

FAB28RLI5

Saranoiden sijainti: Oikealla
Limetinvihreä

FAB28RPK5

Saranoiden sijainti: Oikealla
Vaaleanpunainen

FAB28RSV5

Saranoiden sijainti: Oikealla
Hopea

FAB28LCR5

Saranoiden sijainti: Vasemmalla
Kermanvärinen

FAB28RDMM5

Saranoiden sijainti: Oikealla
Koristeet/erikoisväri

FAB28RWH5

Saranoiden sijainti: Oikealla
Valkoinen

FAB28LYW5

Saranoiden sijainti: Vasemmalla
Keltainen

FAB28RDEG5

Saranoiden sijainti: Oikealla
Emerald Green

FAB28LWH5

Saranoiden sijainti: Vasemmalla
Valkoinen

Symbols glossary (TT)

4 tähden pakastuslokero ruoan parempaa säilytystä varten.

Automaattinen sulatusjärjestelmä huolehtii sulatuksesta automaattisesti säännöllisin aikavälein, jolloin sulatuksesta ei tarvitse huolehtia.

A+++: Laitteet, joissa on tämä symboli, voivat vähentää energiankulutusta vielä 30 % vakiona olevasta A-energialuokituksesta.

Energiatehokkuusluokka D

Tuuletettu: Kylmän ilman automaattinen jakelu jääkaappiosastoon, mikä mahdollistaa tasaisen lämpötilan jakelun jääkaapissa.

LED-sisävalo: energiatehokkaampi ja kestävä tapa valaista laitteen sisäosa.

Life Plus 0 °C: Lifeplus-osastojen lämpötila pidetään 0 °C:ssa, jolloin liha ja kala pysyvät pidempään tuoreina.

Smegin siirtyminen älykkäämpiin ja ympäristöystävällisempiin malleihin on johtanut invertteriteknologian valitsemiseen, mikä karsii kulutusta merkittävästi.

Air plus: pitää ruoan tuoreena pidempään.