FAB28LOR5



Kategoria e produktit	Frigorifer
Instalimi	Me qëndrim të lirë
Kategoria	Një derë
Gjerësia e referencës	Deri në 60 cm
Lartësia e referencës	100 - 160 cm
Lloji i ftohjes	Frigorifer me ventilator, ngrirës statik
Shkrirje	Automatik për frigorifer, manual për ngrirës
Lloj i menteshës	Standard
Pozicioni i menteshës	Majtas
Kodi EAN	8017709298951

Estetika

Estetika	Stil i viteve 50'	**Ngjyra e logos**	Krom
Ngjyra	Portokalli	**Materiali anësor**	Çelik
Dizajn	I/e rrumbullakosur	**Ngjyra anësore**	Portokalli
Finiturë	Me shkëlqim	**Logo**	Applied
Materiali	I derdhur nga nxehtësia	**Ngjyra e profilit të rafteve të dyerve**	Krom
Doreza	E jashtme	**Ngjyra e profilit të sirtarëve**	Krom
Lloji dorezës	Fikse	**Ngjyra e profilit të raftit prej xhami**	Krom
Ngjyra e dorezës	Krom		

Veçoritë e ndarjes së frigoriferit

Numri i ndarjeve	2	**Kapak "Crisper"**	Po
Compartment types	Low temperature compartment, Fruit and vegetable compartment	**Lloji i kapakut të sirtarëve të frutave/perimeve**	Qelqi
Numri i rafteve të rregullueshme	2	**Ndarje me temperaturë të ulët**	Po
Numri i sirtarëve të frutave dhe perimeve	1	**Drita e brendshme në ngrirës**	Po
Materiali i rafteve	Qelqi	**Lloji i dritës së brendshme (frigorifer)**	LED
Lloji i kapakut të sirtarëve të frutave/perimeve	Në shina rrëshqitëse		

Dera e brendshme e frigoriferit

Nr. i rafteve të derës me kapakë transparentë	1	**Numri i rafteve të shisheve**	1
Numri i rafteve të rregullueshme të dyerve	1	**Raft shishesh me mbajtëse prej teli**	Po
Raftet e rregullueshme të dyerve me mbajtëse teli	Po		

Veçori të tjera të frigoriferit



Kontrolli i lagështisë	Yes, manual	**Ventilator**	Po
MultiFlow	Po		

Karakteristikat e ndarjes së ngrirësit

Ndarja e brendshme e ngrirësit	Po

Veçori të tjera teknike



Alarmi i derës së hapur	Akustike dhe vizuale
Lloji i kontrollit të temperaturës	Elektronike
Numri i kompresorëve	1
Lloji i gazit ftohës	R600a
Lloji i kompresorit	Inverter
Sasia e ftohësit (gr)	32 g
Foam agent	Cyclopentane

Etiketa e performancës/energjisë - Regj. 2019



Konsumi vjetor i energjisë	130 kWh/a	**Emetimet e zhurmës akustike në ajër**	35 dB(A) re 1 pW
Klasa e efikasitetit të energjisë	D	**Koha e rritjes së temperaturës**	9 h
Klasa e emetimit të zhurmës akustike në ajër	B	**4 yje - Kapaciteti i ngrirjes**	2,6 kg/24h
		Klasa e klimës	SN, N, ST, T
Vëllimi total neto	270 l	**EEI**	79 %
Shuma e vëllimeve të ndarjeve të ngrira	26 l		

Shuma e vëllimeve të ndarjeve të ftohjes dhe ndarjeve të pa ngrira	244 l

Lidhja elektrike

Vlerësimi i lidhjes elektrike	90 W
Rryma	1 A
Tensioni (V)	220-240 V
Frekuenca (Hz)	50/60 Hz
Gjatësia e kabllos së furnizimit me energji elektrike	180 cm
Tapë	(F;E) Schuko

Informacion logjistik

Gjerësia	601 mm
Thellësia pa dorezë	728 mm
Lartësia	1530 mm
Gjerësia e produktit me hapje maksimale të dyerve	926 mm
Thellësia e produktit me dorezë	768 mm
Thellësia e produktit me dyer të hapura në 90°	1197 mm

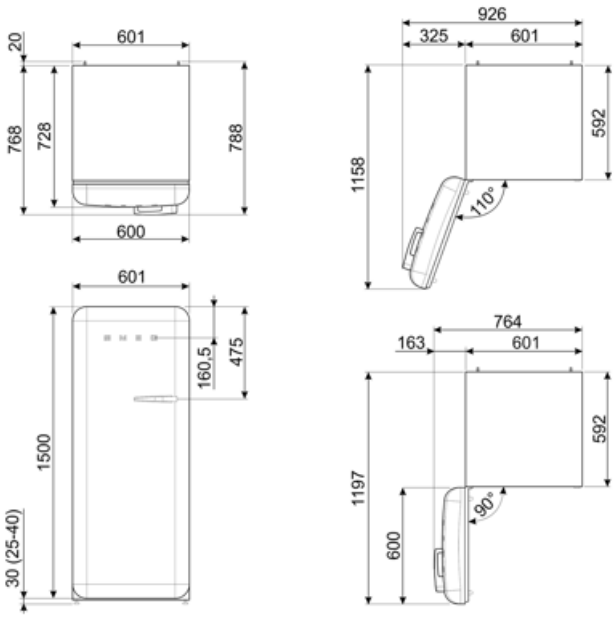

Alternative products



FAB28LPK5

Pozicioni i menteshës: Majtas
Rozë



FAB28LBL5

Pozicioni i menteshës: Majtas
E zezë



FAB28LSV5

Pozicioni i menteshës: Majtas
Argjend



FAB28LRD5

Pozicioni i menteshës: Majtas
E kuqe



FAB28LPB5

Pozicioni i menteshës: Majtas
Blu pastel



FAB28LPG5

Pozicioni i menteshës: Majtas
Jeshile pastel



FAB28LCR5

Pozicioni i menteshës: Majtas
Pana



FAB28LYW5

Pozicioni i menteshës: Majtas
E verdhë



FAB28LWH5

Pozicioni i menteshës: Majtas
E bardhë

Symbols glossary



Ndarje e ngrirësit me 4 yje për ruajtje më të mirë të ushqimit.



A+++: Pajisjet me këtë simbol mund të reduktojnë konsumin e energjisë me 30% më shumë nga vlerësimi standard A i energjisë.



Me ventilim: Shpërndarje e detyruar e ajrit të ftohtë në ndarjen e frigoriferit, e cila lejon një temperaturë të barabartë brenda frigoriferit.



Evolucioni i Smeg drejt modeleve më inteligjente dhe ekologjike ka çuar në zgjedhjen e teknologjisë Inverter, e cila redukton ndjeshëm konsumin e energjisë.



Sistemi automatik i shkrirjes funksionon duke shkrirë automatikisht në intervale të rregullta duke eliminuar krejtësisht nevojën për shkrirje.



Klasa e efikasitetit të energjisë D



Ndriçimi i brendshëm LED: është një mënyrë më efikase për kursimin e energjisë dhe më jetëgjatë për ndriçimin e brendësisë së pajisjes.



Ajri plus: e mban ushqimin më të freskët për më gjatë.