FAB28LR1

Семейство продуктов	Холодильник
Установка	Отдельностоящий
Категория	Однодверный
Тип охлаждения	Вентилируемый
Разморозка	автоматическая для холод., ручная для морозильника
Тип петель (шарнира)	Стандартный
Дверной упор	Слева
EAN-**код**	8017709158132

Эстетика

Эстетика	Стиль 50-х г.г.
Цвет	Красный
Отделка	Глянцевый
Дизайн	Скругленный выпуклый
Материал	Термоформируемый полимер
Ручка	Внешняя
Тип ручки	Фиксированный
Цвет ручек	Хромированный
Цвет логотипа	Хромированный
Материал боковин	Сталь
Цвет боковин	Красный
Логотип	Накладной
Расположение дисплея	
Другие цвета	Оранжевый, Пастельный голубой, Белый, Синий, Черный, Кремовый, Розовый, Серебристый, Пастельный зеленый, Цвет лайма, Декорированный / Специальный

Характеристики холодильного отделения

Количество регулируемых полок	3
Количество ящиков для овощей и фруктов	1
Тип регулируемых полок	Стекло
Тип ящика для овощей и фруктов	Стандартный
Крышка ящика для овощей	Да
Полка для бутылок	Да
Тип крышки ящика для овощей и фруктов	Стекло
Внутренняя подсветка холодильного отделения	Да
Тип подсветки холодильного отделения	LED

Дверца холодильного отделения

Количество полок с прозрачной крышкой	1	**Количество полок для бутылок**	1
Количество регулируемых полок на дверце	1	**Полка для бутылок с металлической окантовкой**	Да
Регулируемая полка с металлической окантовкой	Да		

Другие характеристики холодильного отделения

Аксессуары	2 слайдера	**Ионизатор**	
Конвекция	Да		

Характеристики морозильного отделения

Внутренняя морозильная камера	Да

Другие технические характеристики

Аксессуары для морозильной камеры	Форма для льда
Подключение к водопроводу	
Тип контроля температуры	Электромеханический
Количество компрессоров	1
Тип хладагента	R600a
Тип компрессора	Стандартный
Количество хладагента (г)	44 g
Вспенивающий агент	Циклопентан

Производительность / Энергопотребление - НОВЫЙ регламент

Эмиссия воздушного акустического шума	39 дБ(A) re 1пВт	**Климатический класс**	SN, N, ST, T

Электрическое подключение

Тип электрической вилки	(F;E) Schuko	**Напряжение**	220-240 В
Номинальная мощность	90 Вт	**Частота тока**	50 Гц
Сила тока	0,75 A	**Длина электрического кабеля**	200 см

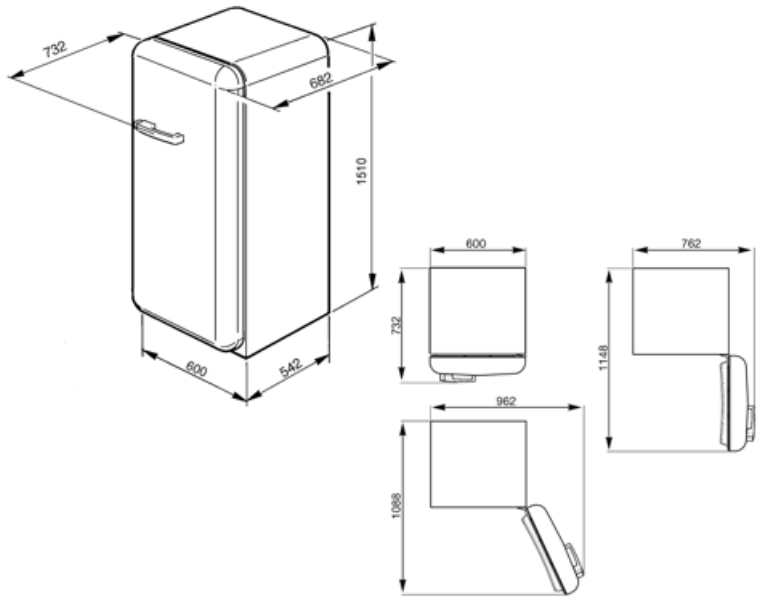
732
682
1510
600
542
600
732
962
1068
762
1148

Symbols glossary

Морозильная камера 4 **** для лучшей сохранности продуктов.

A++: класс энергоэффективности A++ помогает сэкономить до 20% энергии по сравнению с классом A. Гарантируется максимальная производительность при минимальном потреблении.

Светодиодное внутреннее освещение: более энергоэффективный и долговечный способ освещения внутреннего пространства прибора.

Автоматическое размораживание: работает за счет автоматического оттаивания через равные промежутки времени, что исключает необходимость размораживание прибора в целом.

Вентилируемый: принудительное распределение холодного воздуха в холодильном отделении, что обеспечивает равномерное распределение температуры внутри холодильника.

Benefit (TT)

Вентилятор

Вентилятор способствует равномерному распределению воздуха внутри холодильника

Хладагент R600a

Экологически чистый газообразный хладагент R600a способствует быстрому охлаждению при меньшем потреблении энергии

Климатический класс

Климатический класс SN-T делает прибор пригодным для работы при комнатной температуре от 10 °C до 43 °C

Внешняя ручка

Внешняя ручка обеспечивает практичность и простоту использования холодильника

Внутреннее освещение

Внутреннее освещение обеспечивает идеальную видимость полок и продуктов в холодильной камере

Ящик для фруктов и овощей

Выдвижной ящик для фруктов и овощей обеспечивает наилучшие условия хранения свежих продуктов