FAB28LRD5



Termékcsalád	Hűtő
Üzembe helyezés	Szabadon álló
Kategória	Egyajtós hűtőszekrény
Referencia szélesség	60 cm-ig cm
Referencia magasság	100 – 160 cm
Hűtés típusa	Ventilátoros hűtésű hűtőszekrény, statikus fagyasztó
Leolvasztás	Automatikus a hűtőszekrénynél, kézi a fagyasztónál
Zsanér típusa	Standard
Zsanér pozíciója	Bal
EAN kód	8017709299002

Design

Design család	50-es évek retro stílus	**Logó színe**	Króm
Szín	Piros	**Oldalsó anyag**	Acél
Design	Lekerekített	**Oldalsó szín**	Piros
Felületkezelés	Fényes	**Logo**	3D
Anyag	Hőformázott	**Ajtó polcok profilszíne**	Króm
Fogantyú	Külső	**Fiókok profilszíne**	Króm
Fogantyú típusa	Rögzített	**Az üvegpolc profiljának színe**	Króm
Fogantyú színe	Króm		

Hűtőszekrény rekesz jellemzői

Rekeszek száma	2	**Frissentartó fedél**	Igen
Compartment types	Low temperature compartment, Fruit and vegetable compartment	**A frissentartó/zöldségfiókok fedelének típusa**	Üveg
Állítható polcok száma	2	**Alacsony hőmérsékletű tárolórész**	Igen
Gyümölcs- és zöldségfiókok száma	1	**Belső világítás a hűtőben**	Igen
Polcok anyaga	Üveg	**Belső világítás típusa (hűtőszekrény)**	LED
A frissentartó/zöldségfiókok fedelének típusa	Kihúzható		

Hűtőszekrény belső ajtó

Átlátszó fedelű ajtópolcok száma	1	**Palacktartó polcok száma**	1
Állítható ajtópolcok száma	1	**Palacktartó polcok fém merevítővel**	Igen
Állítható ajtópolcok	Igen		

Hűtőszekrény egyéb jellemzői



Páratartalom-szabályozás	Yes, manual	**Ventilátor**	Igen
MultiFlow	Igen		

Fagyasztórekesz jellemzői

Belső fagyasztórekesz	Igen

Egyéb műszaki jellemzők



Ajtó riasztás	Akusztikus és vizuális
A hőmérséklet-szabályozás típusa	Elektronikus
Kompresszorok száma	1
Hűtőközeg gáz típusa	R600a
Kompresszor típusa	Inverteres
Hűtőközeg mennyisége (gramm)	32 g
Foam agent	Cyclopentane

Teljesítmény / Energiacímke – 2019-es rendelet



Éves energiafogyasztás	130 kWh/a	**Levegőben terjedő akusztikus zajkibocsátás**	35 dB(A) re 1 pW
Energiahatékonysági osztály	D	**Hőmérséklet-emelkedés ideje**	9 h
Levegőben terjedő akusztikus zajkibocsátási osztály	B	**4 csillagos – Fagyasztási kapacitás**	2,6 kg/24h
Teljes nettó űrtartalom	270 l	**Klímaosztály**	SN, N, ST, T
Fagyasztó űrtartalom	26 l	**EEI**	79 %
Hűtőtér űrtartalom	244 l		

Elektromos csatlakozás

Elektromos csatlakozás névleges értéke	90 W	**Frekvencia (Hz)**	50/60 Hz
Áramerősség	1 A	**Tápkábel hossza**	180 cm
		Csatlakozódugó	(F;E) Schuko

Feszültség (V)	220-240 V

Logisztikai információk

Termék szélesség (mm)	601 mm
Mélység fogantyú nélkül	728 mm
Magasság	1530 mm
Termékszélesség nyitott ajtóval	926 mm
Termékmélység fogantyúval	768 mm
Termékmélység 90°-os szögben nyitott ajtókkal	1197 mm

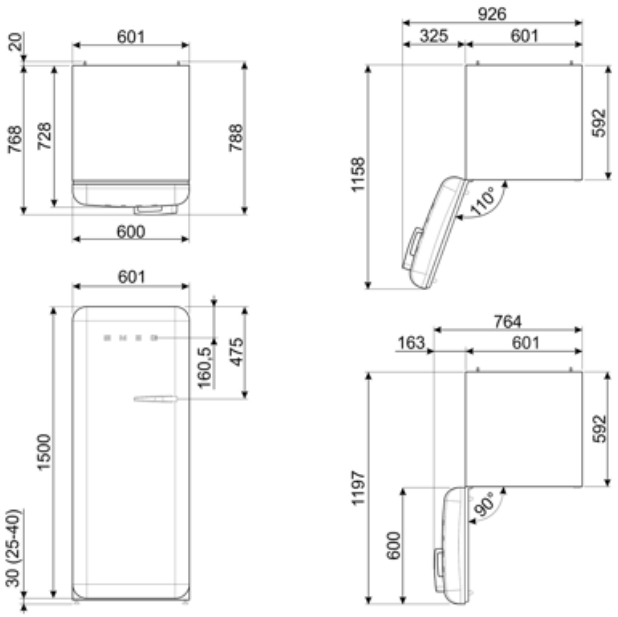

Alternative products



FAB28LPK5

Zsanér pozíciója: Bal
Rózsaszín



FAB28LBL5

Zsanér pozíciója: Bal
Fekete



FAB28LSV5

Zsanér pozíciója: Bal
Ezüst



FAB28LOR5

Zsanér pozíciója: Bal
Narancssárga



FAB28LPB5

Zsanér pozíciója: Bal
Világoskék



FAB28LPG5

Zsanér pozíciója: Bal
Világoszöld



FAB28LCR5

Zsanér pozíciója: Bal
Bézs



FAB28LYW5

Zsanér pozíciója: Bal
Sárga



FAB28LWH5

Zsanér pozíciója: Bal
Fehér

Symbols glossary



4 csillagos fagyasztó rekesz a jobb ételmegőrzés érdekében.



A+++: Az ezzel a szimbólummal ellátott készülékek további 30%-kal csökkenthetik az energiafogyasztást a szabványos A energiaszinthez képest.



Az automatikus leolvasztási rendszer rendszeres időközönként automatikus leolvasztással működik, teljesen kiküszöbölve a leolvasztás szükségességét.



Ventilátoros: A hideg levegő kényszerített elosztása a hűtőtérben, ami egyenletes hőmérséklet-eloszlást tesz lehetővé a hűtőszekrényen belül.



LED belső világítás: energiahatékonyabb és tartósabb mód a készülék belsejének megvilágítására.



A Smeg intelligensebb és környezetbarátabb modellek felé történő elmozdulása az inverteres technológia választásához vezetett, ami jelentősen csökkenti a fogyasztást.



Air plus: hosszabb ideig frissen tartja az ételt.



D energiahatékonysági osztály