# FAB28LYW6



| | |
|---|---|
| **Termékcsalád** | Hűtő |
| **Üzembe helyezés** | Szabadon álló |
| **Kategória** | Egyajtós hűtőszekrény |
| **Referencia szélesség** | 60 cm-ig cm |
| **Referencia magasság** | 100 – 160 cm |
| **Hűtés típusa** | Ventilátoros hűtésű hűtőszekrény, statikus fagyasztó |
| **Leolvasztás** | Automatikus a hűtőszekrénynél, kézi a fagyasztónál |
| **Zsanér típusa** | Standard |
| **Zsanér pozíciója** | Bal |
| **EAN kód** | 8017709343132 |

## Design

| | | | |
|---|---|---|---|
| **Design család** | 50-es évek retro stílus | **Logó színe** | Króm |
| **Szín** | Sárga | **Oldalsó anyag** | Acél |
| **Design** | Lekerekített | **Oldalsó szín** | Sárga |
| **Felületkezelés** | Fényes | **Logo** | 3D |
| **Anyag** | Hőformázott | **Ajtó polcok profilszíne** | Króm |
| **Fogantyú** | Külső | **Fiókok profilszíne** | Króm |
| **Fogantyú típusa** | Rögzített | **Az üvegpolc profiljának színe** | Króm |
| **Fogantyú színe** | Króm | | |

## Hűtőszekrény rekesz jellemzői

| | | | |
|---|---|---|---|
| **Rekeszek száma** | 2 | **Frissentartó fedél** | Igen |
| **Compartment types** | Low temperature compartment, Fruit and vegetable compartment | **A frissentartó/zöldségfiókok fedelének típusa** | Üveg |
| **Állítható polcok száma** | 2 | **Lámpák száma** | 2 |
| **Gyümölcs- és zöldségfiókok száma** | 1 | **Alacsony hőmérsékletű tárolórész** | Igen |
| **Polcok anyaga** | Üveg | **Belső világítás a hűtőben** | Igen |
| **A frissentartó/zöldségfiókok fedelének típusa** | Kihúzható | **Belső világítás típusa (hűtőszekrény)** | LED |

## Hűtőszekrény belső ajtó

| | | | |
|---|---|---|---|
| **Átlátszó fedelű ajtópolcok száma** | 1 | **Palacktartó polcok száma** | 1 |
| **Állítható ajtópolcok száma** | 1 | **Palacktartó polcok fém merevítővel** | Igen |
| **Állítható ajtópolcok** | Igen | | |

## Hűtőszekrény egyéb jellemzői



| | | | |
|---|---|---|---|
| **Páratartalom-szabályozás** | Yes, manual | **Ventilátor** | Igen |
| **MultiFlow** | Igen | | |

## Fagyasztórekesz jellemzői

| | |
|---|---|
| **Belső fagyasztórekesz** | Igen |

## Egyéb műszaki jellemzők



| | |
|---|---|
| **Ajtó riasztás** | Akusztikus és vizuális |
| **A hőmérséklet-szabályozás típusa** | Elektronikus |
| **Kompresszorok száma** | 1 |
| **Hűtőközeg gáz típusa** | R600a |
| **Kompresszor típusa** | Inverteres |
| **Hűtőközeg mennyisége (gramm)** | 35 g |
| **Foam agent** | Cyclopentane |

## Teljesítmény / Energiacímke – 2019-es rendelet



| | | | |
|---|---|---|---|
| **Éves energiafogyasztás** | 104 kWh/a | **Levegőben terjedő akusztikus zajkibocsátás** | 35 dB(A) re 1 pW |
| **Energiahatékonysági osztály** | C | **Hőmérséklet-emelkedés ideje** | 9 h |
| **Levegőben terjedő akusztikus zajkibocsátási osztály** | B | **4 csillagos – Fagyasztási kapacitás** | 5 kg/24h |
| **Teljes nettó űrtartalom** | 270 l | **Klímaosztály** | SN, N, ST, T |
| **Fagyasztó űrtartalom** | 26 l | **EEI** | 64 % |
| **Hűtőtér űrtartalom** | 244 l | | |

## Elektromos csatlakozás

| | | | |
|---|---|---|---|
| **Elektromos csatlakozás névleges értéke** | 90 W | **Frekvencia (Hz)** | 50/60 Hz |
| **Áramerősség** | 1 A | **Tápkábel hossza** | 180 cm |
| | | **Csatlakozódugó** | (F;E) Schuko |

| | |
|---|---|
| **Feszültség (V)** | 220-240 V |

## Logisztikai információk

| | |
|---|---|
| **Termék szélesség (mm)** | 601 mm |
| **Mélység fogantyú nélkül** | 728 mm |
| **Magasság** | 1530 mm |
| **Termékszélesség nyitott ajtóval** | 926 mm |
| **Termékmélység fogantyúval** | 768 mm |
| **Termékmélység 90°-os szögben nyitott ajtókkal** | 1197 mm |

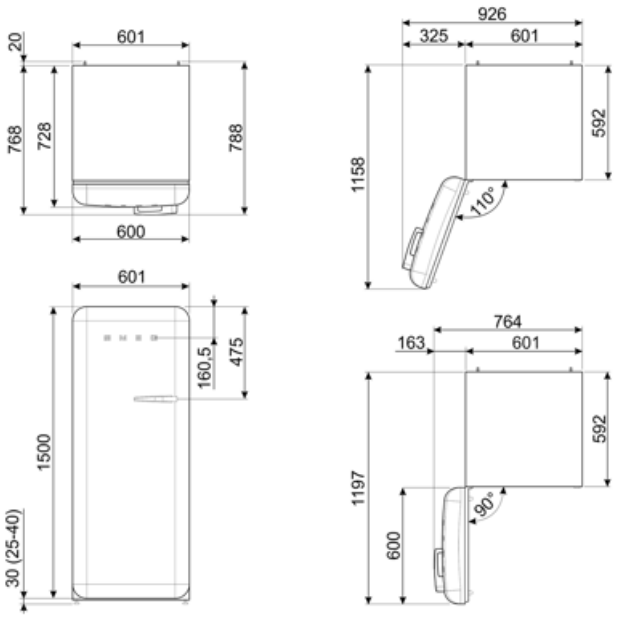

## Alternative products



**FAB28LPB6**

**Zsanér pozíciója:** Bal
Világoskék



**FAB28LBL6**

**Zsanér pozíciója:** Bal
Fekete



**FAB28LOR6**

**Zsanér pozíciója:** Bal
Narancssárga



**FAB28LRD6**

**Zsanér pozíciója:** Bal
Piros



**FAB28LPK6**

**Zsanér pozíciója:** Bal
Rózsaszín



**FAB28LPG6**

**Zsanér pozíciója:** Bal
Világoszöld



**FAB28LCR6**

**Zsanér pozíciója:** Bal
Bézs



**FAB28LWH6**

**Zsanér pozíciója:** Bal
Fehér



**FAB28LSV6**

**Zsanér pozíciója:** Bal
Ezüst

## Symbols glossary



4 csillagos fagyasztó rekesz a jobb ételmegőrzés érdekében.



Az automatikus leolvasztási rendszer rendszeres időközönként automatikus leolvasztással működik, teljesen kiküszöbölve a leolvasztás szükségességét.



Ventilátoros: A hideg levegő kényszerített elosztása a hűtőtérben, ami egyenletes hőmérséklet-eloszlást tesz lehetővé a hűtőszekrényen belül.




LED belső világítás: energiahatékonyabb és tartósabb mód a készülék belsejének megvilágítására.



A Smeg intelligensebb és környezetbarátabb modellek felé történő elmozdulása az inverteres technológia választásához vezetett, ami jelentősen csökkenti a fogyasztást.



Air plus: hosszabb ideig frissen tartja az ételt.



C energiahatékonysági osztály