# FAB28RDB

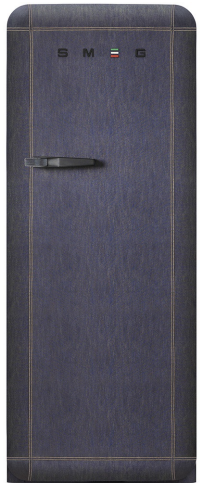

| | |
|---|---|
| **Kategoria e produktit** | Frigorifer |
| **Instalimi** | Me qëndrim të lirë |
| **Kategoria** | Një derë |
| **Lloji i ftohjes** | Me ventilator |
| **Shkrirje** | Automatik për frigorifer, manual për ngrirës |
| **Lloj i menteshës** | Standard |
| **Pozicioni i menteshës** | Djathtas |
| **Kodi EAN** | 8017709165246 |

## Estetika

| | |
|---|---|
| **Estetika** | Stil i viteve 50' |
| **Ngjyra** | I dekoruar / I veçantë |
| **E dekoruar/me ngjyrë të veçantë** | Blu xhins |
| **Dizajn** | I/e rrumbullakosur |
| **Finiturë** | Me shkëlqim |
| **Materiali** | I derdhur nga nxehtësia |
| **Bashkëpunime** | Smeg & Italia Indipendent |
| **Doreza** | E jashtme |
| **Lloji dorezës** | Fikse |
| **Ngjyra e dorezës** | E zezë |
| **Ngjyra e logos** | E zezë |
| **Materiali anësor** | Çelik |
| **Ngjyra anësore** | I dekoruar / I veçantë |
| **Logo** | Applied |
| **Pozicioni i ekranit** | |
| **Ngjyrat alternative të disponueshme** | Portokalli, Blu pastel, E bardhë, Blu, E zezë, Pana, Rozë, E kuqe, Argjend, Jeshile pastel, Jeshile limoni, I dekoruar / I veçantë |

## Veçoritë e ndarjes së frigoriferit

| | |
|---|---|
| **Numri i rafteve të rregullueshme** | 3 |
| **Numri i sirtarëve të frutave dhe perimeve** | 1 |
| **Materiali i rafteve** | Qelqi |
| **Lloji i kapakut të sirtarëve të frutave/perimeve** | Standard |
| **Kapak "Crisper"** | Po |
| **Raft shishesh** | Po |
| **Lloji i kapakut të sirtarëve të frutave/perimeve** | Qelqi |
| **Drita e brendshme në ngrirës** | Po |
| **Lloji i dritës së brendshme (frigorifer)** | LED |

## Dera e brendshme e frigoriferit

| | | | |
|---|---|---|---|
| **Nr. i rafteve të derës me kapakë transparentë** | 1 | **Numri i rafteve të shisheve** | 1 |
| **Numri i rafteve të rregullueshme të dyerve** | 2 | **Raft shishesh me mbajtëse prej teli** | Po |
| **Raftet e rregullueshme të dyerve me mbajtëse teli** | Po | | |

## Veçori të tjera të frigoriferit



| | | | |
|---|---|---|---|
| **Aksesorë** | Mbajtësi i shisheve, 2 rrëshqitës | **Ionizues** | |
| **Ventilator** | Po | | |

## Veçori të tjera teknike

| | |
|---|---|
| **Aksesorët e ndarjes së ngrirësit** | Mbajtëse e kubave të akullit |
| **Lloji i kontrollit të temperaturës** | Elektromekanike |
| **Numri i kompresorëve** | 1 |
| **Lloji i gazit ftohës** | R600a |
| **Lloji i kompresorit** | Standard |
| **Sasia e ftohësit (gr)** | 44 g |
| **Foam agent** | Cyclopentane |

## Etiketa e performancës/energjisë - Regj. 2019

| | | | |
|---|---|---|---|
| **Emetimet e zhurmës akustike në ajër** | 39 dB(A) re 1 pW | **Klasa e klimës** | SN, N, ST, T |

## Lidhja elektrike

| | | | |
|---|---|---|---|
| **Vlerësimi i lidhjes elektrike** | 90 W | **Frekuenca (Hz)** | 50 Hz |
| **Rryma** | 0,75 A | **Gjatësia e kabllos së furnizimit me energji elektrike** | 200 cm |
| **Tensioni (V)** | 220-240 V | **Tapë** | (F;E) Schuko |

## Informacion logjistik

| | | | |
|---|---|---|---|
| **Gjerësia** | 601 mm | **Gjerësia e produktit me hapje maksimale të dyerve** | 962 mm |
| **Thellësia pa dorezë** | 732 mm | **Thellësia e produktit me dorezë** | 732 mm |
| **Lartësia** | 1540 mm | **Thellësia e produktit me dyer të hapura në 90°** | 1148 mm |

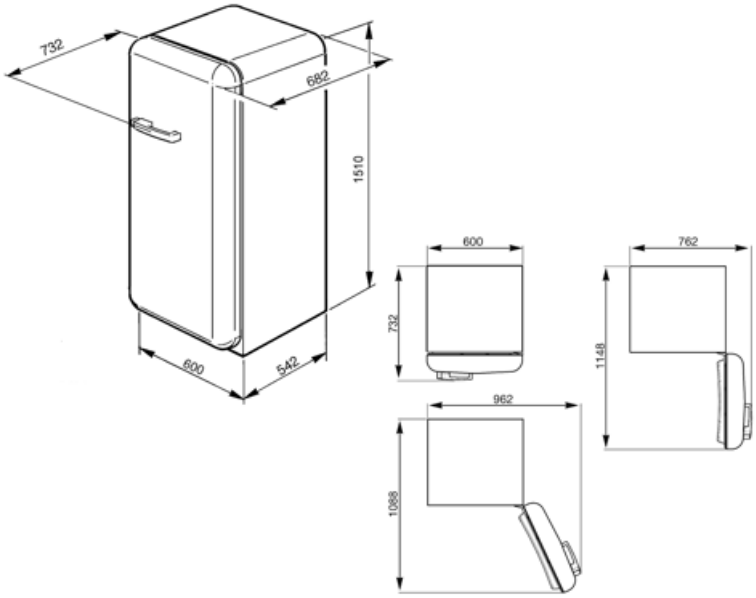
732
682
1510
600
542
600
732
762
1148
962
1068

# Symbols glossary



Ndarje e ngrirësit me 4 yje për ruajtje më të mirë të ushqimit.



A++: Klasa e efikasitetit të energjisë A++ ndihmon për të kursyer deri në 20% energji krahasuar me klasën A. Performanca maksimale me konsum minimal të energjisë është e garantuar.



Ndriçimi i brendshëm LED: është një mënyrë më efikase për kursimin e energjisë dhe më jetëgjatë për ndriçimin e brendësisë së pajisjes.



Sistemi automatik i shkrirjes funksionon duke shkrirë automatikisht në intervale të rregullta duke eliminuar krejtësisht nevojën për shkrirje.



Me ventilim: Shpërndarje e detyruar e ajrit të ftohtë në ndarjen e frigoriferit, e cila lejon një temperaturë të barabartë brenda frigoriferit.