FAB28RDBLV5

Familia	Frigorífico
Instalación	Libre instalación
Categoría	Monopuerta
Ancho de referencia	Until 60
Altura de referencia	100 - 160
Sistema de refrigeración	Frigorífico ventilado, congelador estático
Descongelación	Automática para refrigerador, manual congelador
Tipo de bisagra	Estándar
Posición bisagra	Derecha
Código EAN	8017709299125

Estética

Estética	50's Style
Color	Decorado / Especial
Decoración/Color especial	Black Velvet
Acabado	Mate
Diseño	Abombado
Material de la puerta	Termomoldeada
Tirador	Externo
Tipo de tirador	Fija
Color tirador	Cromo
Color logo	Cromo
Material de los laterales	Acero
Color laterales	Decorado / Especial
Logo	Aplicado
Color del perfil de los estantes de la puerta	Cromado
Color del perfil de los cajones	Cromado
Color del perfil del estante de vidrio	Cromado

Instalación compartimento frigorífico

Número estantes regulables	2
Número de cajones fruta y verdura	1
Tipología estantes regulables	Cristal
Tipo de cajón	Railes deslizables
Estante cubre cajón para la verdura	Si
Tipología estante cubre cajón de verduras	Cristal
Compartimento Extra-Fresh	Si
Iluminación interna frigorífico	Si
Tipo de iluminación interior frigorífico	Led

Contrapuerta compartimento frigorífico

Número de compartimentos con tapa transparente	1	**Número de compartimento portabotellas**	1
Número compartimentos de puerta regulables	1	**Ménsulas portabotellas con cable metálico**	Si
Compartimento portaobjetos con perfil metálico	Si		

Otros equipos frigorífico

Multiflow	Si	**Ventilador**	Si

Instalación compartimento congelador

Compartimento congelación interno	Si

Otras características técnicas

Alarma apertura puerta	Acústica y visual
Junta antibacterias	Si
Tipo de control de la temperatura	Electrónico
Número de compresores	1
Tipo de gas refrigerante	R600a
Tipo de compresor	Compresor Inverter
Cantidad de gas refrigerante (gr)	32 g
Agente espumante	Ciclopentano

Rendimiento / Etiqueta energética - Reg. 2019

Consumo anual de energía	130 kWh/a	**Rumorosidad**	35 dB(A) re 1pW
Clase de eficiencia energética del modelo	D	**Autonomía de conservación sin energía eléctrica**	9 h
Airborne acoustical noise emission class	B	**4 estrellas - Capacidad congelación**	2.6 Kg/24h
Volumen neto total	270 l	**Clase climática**	SN, N, ST, T
Volumen total del compartimento congelador	26 l	**EEI**	79 %
Volumen total compartimento frigorífico	244 l		

Conexión eléctrica

Enchufe	(F;E) Schuko	**Tensión**	220-240 V
Datos nominales de conexión eléctrica	90 W	**Frecuencia**	50/60 Hz
Corriente	1 A	**Largo del cable de alimentación**	180 cm

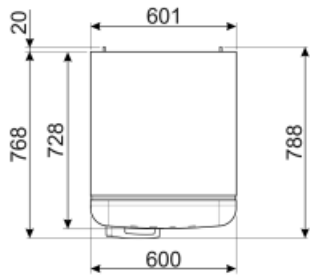

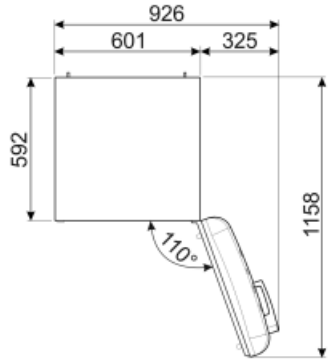

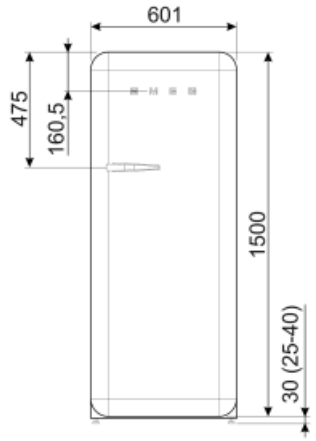

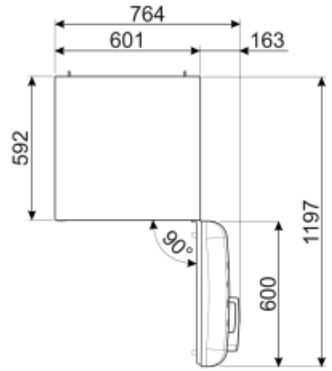

Productos alternativos

FAB28RDTP5

Posición bisagra: Derecha
Taupe

FAB28RDRB5

Posición bisagra: Derecha
Rojo Rubi

FAB28LSV5

Posición bisagra: Izquierda
Silver

FAB28LOR5

Posición bisagra: Izquierda
Naranja

FAB28RRD5

Posición bisagra: Derecha
Rojo

FAB28RPG5

Posición bisagra: Derecha
Verde agua

FAB28LRD5

Posición bisagra: Izquierda
Rojo

FAB28LPG5

Posición bisagra: Izquierda
Verde agua

FAB28RDUJ5

Posición bisagra: Derecha
Decorado / Especial

FAB28LPK5

Posición bisagra: Izquierda
Rosa

FAB28LBL5

Posición bisagra: Izquierda
Negro

FAB28RDIT5

Posición bisagra: Derecha
Decorado / Especial

FAB28RCR5

Posición bisagra: Derecha
Crema

FAB28RPB5

Posición bisagra: Derecha
Azul

FAB28RYW5

Posición bisagra: Derecha
Amarillo

FAB28LPB5

Posición bisagra: Izquierda
Azul

FAB28RBE5

Posición bisagra: Derecha
Azul

FAB28RDMC5

Posición bisagra: Derecha
Decorado / Especial

FAB28LCR5

Posición bisagra: Izquierda
Crema

FAB28RDMM5

Posición bisagra: Derecha
Decorado / Especial

FAB28RWH5

Posición bisagra: Derecha
Blanco

FAB28LYW5

Posición bisagra: Izquierda
Amarillo

FAB28RDEG5

Posición bisagra: Derecha
Verde esmeralda

FAB28LDUJ5

Posición bisagra: Izquierda
Decorado / Especial

FAB28RSV5

Posición bisagra: Derecha
Silver

FAB28RDBB5

Posición bisagra: Derecha
Decorado / Especial

FAB28ROR5

Posición bisagra: Derecha
Naranja

FAB28RBL5

Posición bisagra: Derecha
Negro

FAB28RLI5

Posición bisagra: Derecha
Verde limón

FAB28RPK5

Posición bisagra: Derecha
Rosa

FAB28LWH5

Posición bisagra: Izquierda
Blanco

Symbols glossary (TT)

4 estrellas

Tratamiento antibacteriano: varios modelos de refrigeradores Smeg proporcionan un tratamiento antibacteriano para garantizar una mayor higiene

A +++: los dispositivos Smeg permiten un considerable ahorro de energía en Clase A, A +, A ++ y A +++, para reducir el consumo mientras se mantiene la máxima eficiencia y garantizar el respeto por el medio ambiente.

Iluminación LED interna: la iluminación LED interna garantiza el ahorro de energía y al mismo tiempo ofrece una luz de atmósfera.

Motor inverter: para lavadoras y secadoras: la evolución de las lavadoras y secadoras Smeg hacia modelos más inteligentes y eco-sostenibles ha llevado a la elección de la tecnología Inverter con bomba de calor que reduce significativamente el consumo de energía. Para lavavajillas: el motor inversor de última generación garantiza una mayor vida útil, eficiencia y consumo reducido, así como un silencio absoluto.

Descongelación automática: todos los modelos de refrigerador están equipados con descongelación automática en el compartimiento del refrigerador.

Clase eficiencia energética D

Ventilado: sistema de ventilación de enfriamiento que permite difundir constante y uniformemente el aire dentro del refrigerador.

Zona Life Plus 0 ° C: en la zona Life Plus 0 ° C se mantiene una temperatura interna constante entre 0 ° C y + 3 ° C que no altera las cualidades organolépticas de los alimentos y permite mantenerlos frescos incluso después de varios días. Es ideal para almacenar pescado, carne, productos lácteos y alimentos fácilmente perecederos.

Sistema de enfriamiento Multiflow: el sistema de ventilación Multiflow permite difundir de manera constante y uniforme el aire dentro del refrigerador.