FAB28RDGM5

Семейство продуктов	Холодильник
Установка	Отдельностоящий
Категория	Однодверный
Рекомендуемая ширина	До 60
Рекомендуемая высота	100 - 160
Тип охлаждения	Холодильник с вентилятором, морозильник статический
Разморозка	автоматическая для холод., ручная для морозильника
Тип петель (шарнира)	Стандартный
Дверной упор	Справа
EAN-**код**	8017709299187

Эстетика

Эстетика	Стиль 50-х г.г.	**Тип ручки**	Фиксированный
Серия	Divina Cucina	**Цвет ручек**	Хромированный
Цвет	Кремовый	**Цвет логотипа**	Хромированный
Декорированный/ специальный цвет	Maiolica	**Материал боковин**	Сталь
		Цвет боковин	Кремовый
Отделка	Глянцевый	**Логотип**	Накладной
Коллаборации	Smeg & Dolce&Gabbana	**Цвет профиля на полках дверцы**	Хромированный
Дизайн	Скругленный выпуклый		
Материал	Термоформируемый полимер	**Цвет профиля на выдвижных ящиках**	Хромированный
Ручка	Внешняя	**Цвет профиля на стеклянных полках**	Хромированный

Характеристики холодильного отделения

Количество регулируемых полок	2	**Тип крышки ящика для овощей и фруктов**	Стекло
Количество ящиков для овощей и фруктов	1	**Зона сохранения свежести**	Да
Тип регулируемых полок	Стекло	**Внутренняя подсветка холодильного отделения**	Да
Тип ящика для овощей и фруктов	На скользящих направляющих	**Тип подсветки холодильного отделения**	LED
Крышка ящика для овощей	Да		

Дверца холодильного отделения

Количество полок с прозрачной крышкой	1	**Количество полок для бутылок**	1
Количество регулируемых полок на дверце	1	**Полка для бутылок с металлической окантовкой**	Да
Регулируемая полка с металлической окантовкой	Да		

Другие характеристики холодильного отделения

MultiFlow	Да	**Конвекция**	Да

Другие технические характеристики

Акустический сигнал при открытой дверце	Акустический и визуальный
Антибактериальный уплотнитель	Да
Тип контроля температуры	Электронный
Количество компрессоров	1
Тип хладагента	R600a
Тип компрессора	Инвертор
Количество хладагента (г)	32 g
Вспенивающий агент	Циклопентан

Производительность / Энергопотребление - НОВЫЙ регламент

Годовое энергопотребление	130 кВт/год	**Эмиссия воздушного акустического шума**	35 дБ(A) re 1пВт
Класс энергоэффективности	D	**Поддержание температуры при отключении энергии**	9 ч
Класс эмиссии воздушного акустического шума	B	**4* - Мощность замораживания**	2.6 кг/сутки
Полный объем	270 л	**Климатический класс**	SN, N, ST, T
Сумма объемов морозильников	26 л	**EEI**	79 %
Сумма объемов холодильного отделения и незамерзающего отделения	244 л		

Электрическое подключение

Тип электрической вилки	(F;E) Schuko	**Напряжение**	220-240 В
Номинальная мощность	90 Вт	**Частота тока**	50/60 Гц
Сила тока	1 А	**Длина электрического кабеля**	180 см

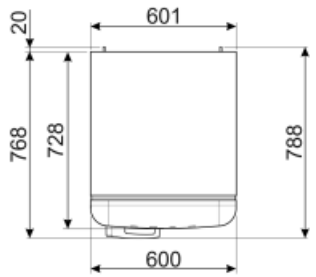

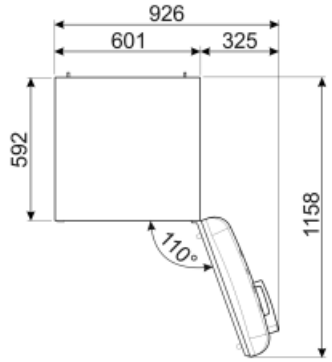

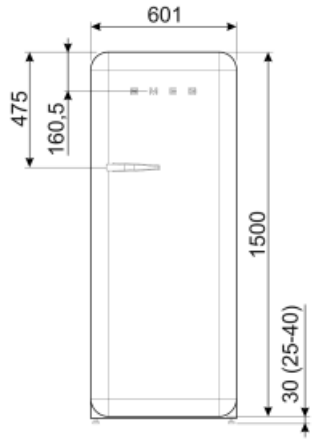

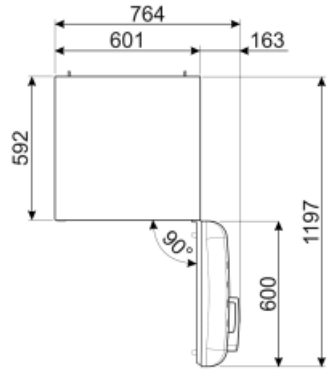

Symbols glossary (TT)

Морозильная камера 4 **** для лучшей сохранности продуктов.

Автоматическое размораживание: работает за счет автоматического оттаивания через равные промежутки времени, что исключает необходимость размораживание прибора в целом.

Антибактериальное покрытие: антибактериальное покрытие для улучшения гигиены

Класс энергоэффективности D

A+++: класс энергоэффективности A+ помогает сэкономить до 30% энергии по сравнению с классом A. Гарантируется максимальная производительность при минимальном потреблении.

Вентилируемый: принудительное распределение холодного воздуха в холодильном отделении, что обеспечивает равномерное распределение температуры внутри холодильника.

Светодиодное внутреннее освещение: более энергоэффективный и долговечный способ освещения внутреннего пространства прибора.

Life Plus 0°C: температура в отсеках Lifeplus поддерживается на уровне 0°C, что позволяет дольше сохранять свежее мясо и рыбу.

Эволюция Smeg в направлении более интеллектуальных и экологичных моделей привела к выбору инверторной технологии, которая значительно снижает энергопотребление.

Multiflow: дольше сохраняет свежесть продуктов.