FAB28RWH5

Skupina výrobků	Chladnička
Instalace	Volně stojící
Kategorie	Jedna dvířka
Referenční šířka	Až do 60
Referenční výška	100 – 160
Typ chlazení	Chladnička s ventilátorem, statická mraznička
Rozmrazování	Automatické pro chladničku, manuální pro mrazničku
Typ závěsu	Standardní
Poloha závěsu	Pravá
EAN kód	8017709299347

Aesthetics

Estetika	Styl 50. let	**Barva loga**	Chróm
Barva	Bílá	**Materiál bočních panelů**	Ocel
Povrchová úprava	Lesk	**Barva bočních stěn**	Bílá
Vzhled	Zaoblené	**Logo**	Applied
Materiál	Tvarované za tepla	**Barva profilu dveřních polic**	Chróm
Rukojeť	Externí		
Typ rukojeti	Fixní	**Barva profilu zásuvek**	Chróm
Barva rukojeti	Chróm	**Barva profilu skleněné police**	Chróm

Funkce chladicí přihrádky

Počet nastavitelných polic	2	**Typ krytu zásuvky na zeleninu**	Sklo
Počet zásuvek na ovoce a zeleninu	1	**Zóna Life Plus -0 °C**	Ano
Typ nastavitelných polic	Sklo	**Vnitřní osvětlení v chladničce**	Ano
Typ krytu zásuvky na zeleninu	Na posuvných kolejnicích	**Typ vnitřního osvětlení (chladnička)**	LED
Víko zásuvky na ovoce a zeleninu	Ano		

Vnitřní dvířka chladničky

Počet dveřních polic s průhledným krytem	1	**Počet polic na lahve**	1

Počet nastavitelných dveřních polic	1	**Police na lahve s drátěnou podporou**	Ano
Nastavitelné dveřní police s drátěnou podporou	Ano		

Další funkce chladničky

MultiFlow	Ano	**Ventilátor**	Ano

Vlastnosti mrazicí přihrádky

Vnitřní mrazicí přihrádka	Ano

Další technické vlastnosti

Alarm otevřených dvířek	Akustické a vizuální
Typ regulace teploty	Elektronické
Počet kompresorů	1
Typ chladicího plynu	R600a
Typ kompresoru	Měnič
Množství chladiva (gr)	32 g
Foam agent	Cyclopentane

Výkon/energetický štítek – nař. 2019

Annual energy consumption	130 kWh/a	**Úroveň emisí hluku šířeného vzduchem**	35 dB(A) re 1 pW
Energy efficiency class	D	**Temperature Rise Time**	9 h
Airborne acoustical noise emission class	B	**4 star - Freezing capacity**	2.6 Kg/24h
Total net volume	270 l	**Climate class**	SN, N, ST, T
Sum of the volumes of the frozen compartment(s)	26 l	**EEI**	79 %
Sum of the volumes of the chill compartment(s) and the unfrozen compartment(s)	244 l		

Elektrické připojení

Zástrčka	(F; E) Schuko	**Napětí (V)**	220-240 V

Jmenovitý výkon elektrického připojení	90 W	**Kmitočet (Hz)**	50/60 Hz
		Délka napájecího kabelu	180 cm
Stávající	1 A		

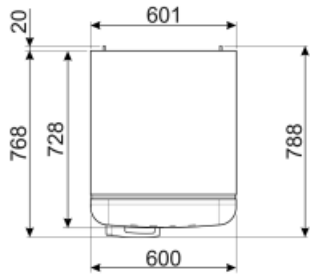

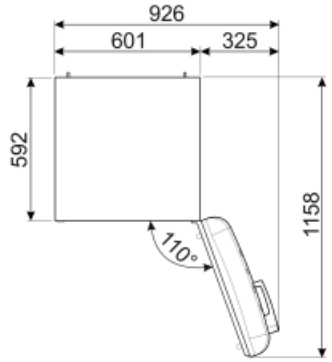

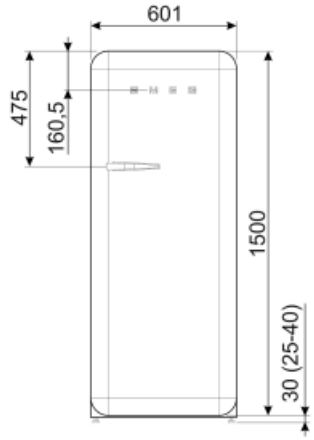

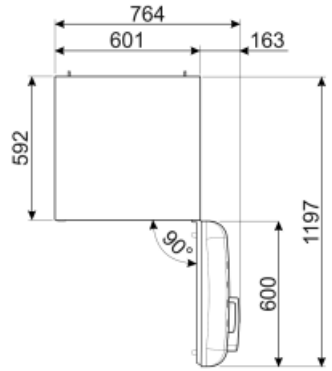

Alternative products

FAB28RDTP5

Poloha závěsu: Pravá
Tmavošedá

FAB28RDBLV5

Poloha závěsu: Pravá
Zdobené/speciální

FAB28LBL5

Poloha závěsu: Levá
Černá

FAB28RDIT5

Poloha závěsu: Pravá
Zdobené/speciální

FAB28RCR5

Poloha závěsu: Pravá
Krémová

FAB28RPB5

Poloha závěsu: Pravá
Pastelově modrá

FAB28RYW5

Poloha závěsu: Pravá
Žlutá

FAB28LPB5

Poloha závěsu: Levá
Pastelově modrá

FAB28RBE5

Poloha závěsu: Pravá
Modrá

FAB28LPK5

Poloha závěsu: Levá
Růžová

FAB28RDRB5

Poloha závěsu: Pravá
Rubínově červená

FAB28LSV5

Poloha závěsu: Levá
Stříbrná

FAB28LOR5

Poloha závěsu: Levá
Oranžová

FAB28RRD5

Poloha závěsu: Pravá
Červená

FAB28RPG5

Poloha závěsu: Pravá
Pastelově zelená

FAB28LRD5

Poloha závěsu: Levá
Červená

FAB28LPG5

Poloha závěsu: Levá
Pastelově zelená

FAB28RDUJ5

Poloha závěsu: Pravá
Zdobené/speciální

FAB28RDMC5

Poloha závěsu: Pravá
Zdobené/speciální

FAB28RDBB5

Poloha závěsu: Pravá
Zdobené/speciální

FAB28ROR5

Poloha závěsu: Pravá
Oranžová

FAB28LYW5

Poloha závěsu: Levá
Žlutá

FAB28RDEG5

Poloha závěsu: Pravá
Smaragdově zelená

FAB28LDUJ5

Poloha závěsu: Levá
Zdobené/speciální

FAB28RSV5

Poloha závěsu: Pravá
Stříbrná

FAB28LCR5

Poloha závěsu: Levá
Krémová

FAB28RDMM5

Poloha závěsu: Pravá
Zdobené/speciální

FAB28RBL5

Poloha závěsu: Pravá
Černá

FAB28RLI5

Poloha závěsu: Pravá
Limetková zelená

FAB28RPK5

Poloha závěsu: Pravá
Růžová

FAB28LWH5

Poloha závěsu: Levá
Bílá

Symbols glossary (TT)

4hvězdičková mrazicí přihrádka pro lepší konzervaci potravin.

Systém automatického odmrazování funguje tak, že v pravidelných intervalech automaticky odmrazuje, takže není nutné úplně odmrazovat.

A+++: Spotřebiče s tímto symbolem mohou snížit spotřebu energie o dalších 30% oproti standardní energetické třídě A.

Třída energetické účinnosti D

Ventilace: Nucená distribuce studeného vzduchu v chladničce, která umožňuje rovnoměrné rozložení teploty v chladničce.

LED osvětlení interiéru: je energeticky úspornější a dlouhodobější způsob osvětlení interiéru spotřebiče.

Life Plus 0 °C: Teplota v přihrádkách Life Plus je udržována na 0 °C, což déle uchovává čerstvé maso a ryby.

Invertorová technologie: Vývoj sušiček Smeg směrem k inteligentnějším a ekologicky udržitelnějším modelům vedl k volbě použití invertorové technologie s tepelnými čerpadly, což výrazně snižuje spotřebu energie.

Air plus: udržuje potraviny déle čerstvé.