FAB28ULYW3



Famille	Réfrigérateurs
Installation	Pose libre
Catégorie	Une porte
Dégivrage	Réfrigérateur automatique, congélateur manuel
Position des charnières	Gauche
Code EAN	8017709271923

Esthétique

Esthétique	Années 50
Couleur	Jaune
Finition	Brillant
Poignée	Externe
Type de poignée	Fixe
Couleur de la poignée	Chromé
Matériau des parois latérales	Tôle d'acier
Couleur des parois latérales	Jaune
Logo	Appliqué
Couleur des finitions des balconnets	Chromé
Couleur des finitions des tiroirs	Chromé
Couleur des finitions des clayettes en verre	Chromé
Position de l'afficheur	

Caractéristiques réfrigérateur

Nombre de compartiments	2
Type de compartiment	Tiroir basse température, Compartiment Fruits et Légumes
Nombre de clayettes réglables	2
Nombre de bacs à légumes	1
Matériau des clayettes	Verre
Type de bac à légumes	Sur glissières/rails
Dessus bac à légumes	Oui
Clayette porte-bouteilles	Oui
Type de dessus bac à légumes	Verre
Tiroir basse température	Oui
Eclairage interne réfrigérateur	Oui
Type d'éclairage interne réfrigérateur	LED

Contre-porte réfrigérateur

Nombre de balconnets avec couvercle transparent	2	**Nombre de balconnets porte-bouteilles**	1
Nombre de balconnets réglables	1	**Balconnet porte-bouteilles avec fil métallique**	Oui
Balconnets réglables avec fil métallique	Oui		

Autres caractéristiques réfrigérateur

Contrôle de l'humidité	Oui

Caractéristiques congélateur

Compartiment interne congélation	Oui

Autres caractéristiques techniques



Alarme porte ouverte	Visuelle et acoustique
Type de contrôle de la température	Electronique
Nombre de compresseurs	1
Type de gaz réfrigérant	R600a
Type compresseur	Compresseur à capacité variable (Inverter)
No. of evaporators	2
Agent d'expansion pour mousses isolantes	Cyclopentane

Raccordement électrique

Intensité (A)	2,2 A	**Longueur du câble d'alimentation (cm)**	180 cm
Tension (V)	120 V	**Type de prise**	(B) NEMA 5-15P
Fréquence (Hz)	50/60 Hz		

Informations logistiques

Largeur du produit (mm)	601 mm	**Largeur du produit avec les portes ouvertes au maximum**	926 mm
Profondeur du produit sans poignée	728 mm	**Profondeur du produit avec la poignée**	768 mm
Hauteur du produit avec pieds	1530 mm	**Profondeur du produits avec la porte ouverte à 90°**	1197 mm

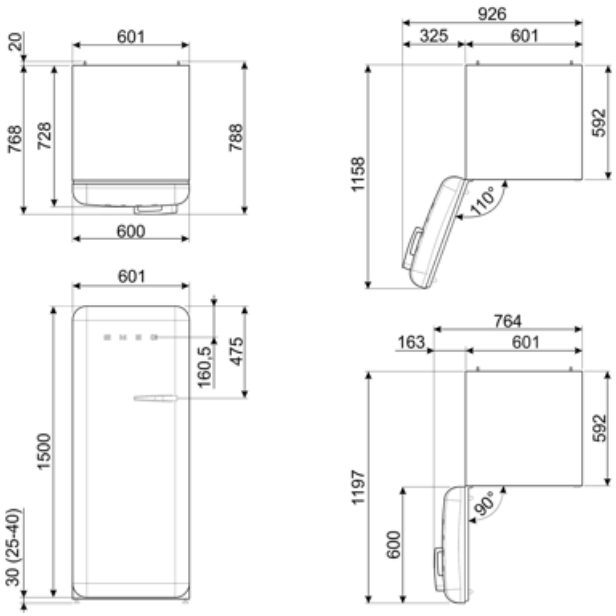
20
601
768
728
788
600
926
325
601
1158
592
110°
601
160,5
475
1500
30 (25-40)
764
163
601
1197
592
600
90°

Alternative products



FAB28ULOR3

Position des charnières: Gauche
Orange



FAB28ULRD3

Position des charnières: Gauche
Rouge



FAB28ULCR3

Position des charnières: Gauche
Crème



FAB28ULBE3

Position des charnières: Gauche
Bleu



FAB28ULPG3

Position des charnières: Gauche
Vert d'eau



FAB28ULBL3

Position des charnières: Gauche
Noir



FAB28ULWH3

Position des charnières: Gauche
Blanc



FAB28ULPB3

Position des charnières: Gauche
Bleu Azur

Symbols glossary



4 étoiles



A+++ : Les produits Smeg, en classe énergétique A, A+, A++ et A+++, permettent de réduire la consommation d'énergie tout en gardant une efficacité maximale et en garantissant un meilleur respect de l'environnement.



L'évolution de Smeg vers des modèles plus intelligents et plus écologiques a conduit au choix de la technologie Inverter, qui réduit considérablement la consommation.



Dégivrage automatique : Le réfrigérateur se dégivre automatiquement. L'eau issue de ce dégivrage ne doit pas être récupérée car le réfrigérateur est équipé d'un système d'évaporation.



Eclairage intérieur LED : L'éclairage intérieur LED assure à la fois des économies d'énergie et un éclairage d'ambiance.