FAB28UR-DG

Famille	Réfrigérateurs
Installation	Pose libre
Catégorie	Une porte
Largeur de référence	Jusqu'à 60 cm
Hauteur de référence	100 - 160 cm
Position des charnières	Droite

Esthétique

Esthétique	Années 50
Couleur	Décorée / Spéciale
Série	Réfrigérateurs d'Art
Matériau de la porte	Plastique thermoformé
Collaborations	Smeg & Dolce&Gabbana
Couleur de la poignée	Doré
Couleur du logo	Doré
Matériau des parois latérales	Tôle d'acier
Couleur des parois latérales	Décoré / Spécial
Logo	Appliqué

Caractéristiques réfrigérateur

Nombre de compartiments	2
Type de compartiment	Tiroir basse température, Compartiment Fruits et Légumes
Nombre de clayettes réglables	2
Nombre de bacs à légumes	1
Matériau des clayettes	Verre
Type de bac à légumes	Standard
Dessus bac à légumes	Oui
Clayette porte-bouteilles	Oui
Type de dessus bac à légumes	Verre
Tiroir basse température	Oui
Eclairage interne réfrigérateur	Oui
Type d'éclairage interne réfrigérateur	Lampe à incandescence

Contre-porte réfrigérateur

Nombre de balconnets avec couvercle transparent	2
Nombre de balconnets porte-bouteilles	1

Nombre de balconnets réglables	1	**Balconnet porte-bouteilles avec fil métallique**	Oui
Balconnets réglables avec fil métallique	Oui		

Autres caractéristiques réfrigérateur

Contrôle de l'humidité	Oui

Caractéristiques congélateur

Compartiment interne congélation	Oui

Autres caractéristiques techniques

Accessoires congélateur	Bac à glaçons
Type de contrôle de la température	Electromécanique
Nombre de compresseurs	1
Type de gaz réfrigérant	R600a
No. of evaporators	2
Agent d'expansion pour mousses isolantes	Cyclopentane

Raccordement électrique

Intensité (A)	2 A	**Longueur du câble d'alimentation (cm)**	180 cm
Tension (V)	120 V	**Type de prise**	(B) NEMA 5-15P
Fréquence (Hz)	60 Hz		

Informations logistiques

Largeur du produit (mm)	601 mm	**Largeur du produit avec les portes ouvertes au maximum**	962 mm
Profondeur du produit sans poignée	682 mm	**Profondeur du produit avec la poignée**	732 mm
Hauteur du produit avec pieds	1460 mm	**Profondeur du produits avec la porte ouverte à 90°**	1148 mm

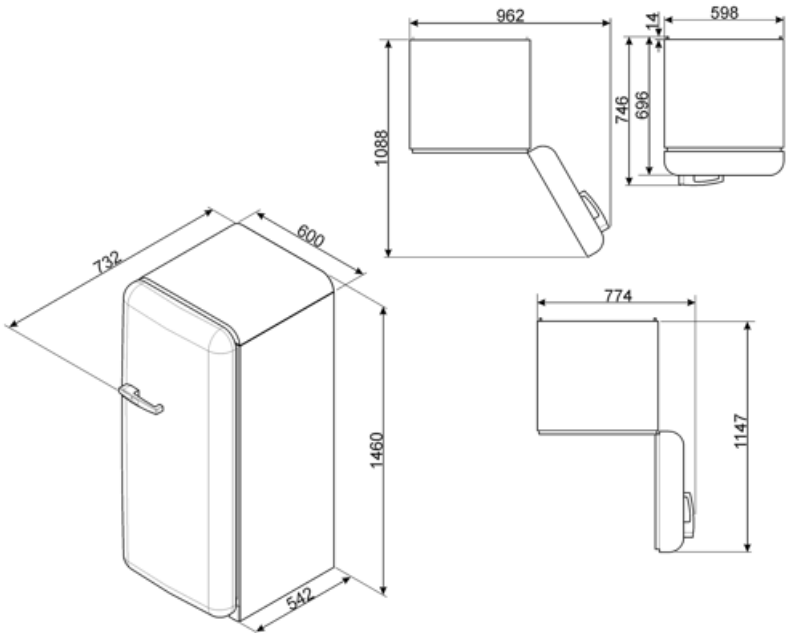
962
14
598
1088
746
696
732
600
774
1460
1147
542

Alternative products



FAB28URBE3

Position des charnières: Droite
Bleu



FAB28URWH3

Position des charnières: Droite
Blanc



FAB28UROR3

Position des charnières: Droite
Orange



FAB28URPG3

Position des charnières: Droite
Vert d'eau



FAB28URPB3

Position des charnières: Droite
Bleu Azur



FAB28URCR3

Position des charnières: Droite
Crème



FAB28URRD3

Position des charnières: Droite
Rouge



FAB28URDUJ3

Position des charnières: Droite
Décorée / Spéciale



FAB28URDIT3

Position des charnières: Droite
Décorée / Spéciale



FAB28URDUS3

Position des charnières: Droite
Décorée / Spéciale



FAB28URDGC3

Position des charnières: Droite
Décorée / Spéciale



FAB28URLI3

Position des charnières: Droite
Vert pomme



FAB28URBL3

Position des charnières: Droite
Noir



FAB28URDGME3

Position des charnières: Droite
Décorée / Spéciale



FAB28URPK3

Position des charnières: Droite
Rose



FAB28URYW3

Position des charnières: Droite
Jaune

Symbols glossary



4 étoiles