FAB30LOR5

משפחת מוצרים	מקרר
התקנה	נפרד
קטגוריה	דלת כפולה
רוחב ייחוס	עד 60
סוג קירור	מקרר בסיוע מאוורר, מקפיא סטטי
הפשרה	ידנית
סוג צירים	סטנדרטי
מיקום צירים	שמאלי
קוד EAN	8017709297671

אסתטיקה

סדרה עיצובית	סגנון שנות החמישים	**צבע לוגו**	כרום
צבע	תפוז	**חומר דופן**	פלדה
גימור	מבריק	**צבע דפנות**	תפוז
עיצוב	עגול	**Logo**	Applied
חומר	מעוצב בחום	**צבע פרופיל של מדפי דלת**	כרום
ידית	חיצוני	**צבע פרופיל מגירות**	כרום
סוג ידית	קבוע	**צבע פרופיל של מדף זכוכית**	כרום
צבע ידית	כרום	**צבעים חלופיים זמינים**	תפוז, כחול פסטל, לבן, כחול, שחור, שמנת, ורוד, אדום, כסף, ירוק פסטל, ירוק ליים

מאפייני תא מקרר

מספר מדפים מתכוונניים	2	**סוג כיסוי תא/מגירה לפירות וירקות**	זכוכית
מספר מגירות לפירות וירקות	1	**אזור** Life Plus-0°C	כן
סוג מדפים מתכוונניים	זכוכית	**תאורה פנימית במקרר**	כן
סוג כיסוי תא/מגירה לפירות וירקות	על מסילות מחליקות	**(סוג תאורה פנימית (מקרר**	LED
כיסוי לתא פירות וירקות	כן		

דלת פנימית של מקרר

מספר מדפי דלת עם כיסוי שקוף	1	**מספר מדפי בקבוקים**	1
מספר מדפי דלת מתכוונניים	2		

מדפי דלת מתכוננים עם פס תמיכה	כן	**מדפי בקבוקים עם פס תמיכה**	כן

מאפיינים אחרים של מקרר

MultiFlow	כן	**מאוורר**	כן

מאפייני תא מקפיא

מספר המדפים	1	**סוגי מדפים**	תיל

מאפיינים טכניים אחרים

התרעה על פתיחת דלת	אקוסטי וחזותי
סוג בקרת טמפרטורה	אלקטרוני
מס' מדחסים	1
סוג גז קרר	R600a
סוג מדחס	אינוורטר
כמות קרר (גרם)	70 g
Foam agent	Cyclopentane

תווית חשמל / ביצועים – שנת 2019

צריכת חשמל שנתית	168 kWh/a	**פליטות רעש נישא באוויר**	37 dB(A) re 1 pW
קטגוריית יעילות אנרגטית	D	**זמן עליית טמפרטורה**	30 h
קטגוריית פליטות רעש נישא באוויר	C	**כוכבים - קיבולת הקפאה 4**	4 Kg/24h
		קטגוריית אקלים	SN, N, ST, T
נפח נטו כולל	294 l	**EEI**	80 %
סכום הנפחים של התאים הקפואים	72 l		
סכום הנפחים של תאי הקירור והתאים הלא קפואים	222 l		

חיבור חשמלי

תקע	(F;E) Schuko	**מתח (וולט)**	220-240 V
דירוג חיבור חשמלי	100 W	**תדר (Hz)**	50/60 Hz
זרם	0.8 A	**אורך כבל חשמל**	180 cm

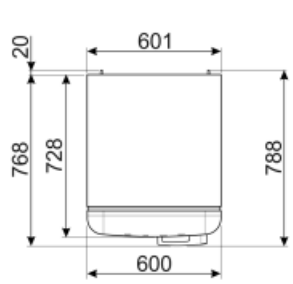
20
601
768
728
788
600

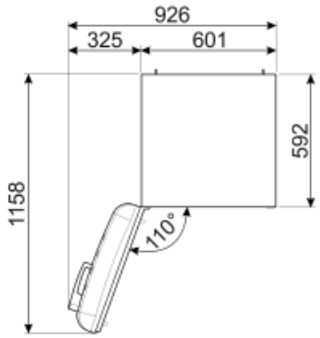
926
325
601
592
1158
110°

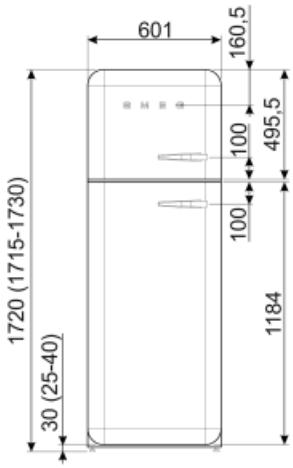
601
160,5
495,5
100
100
1720 (1715-1730)
1184
30 (25-40)

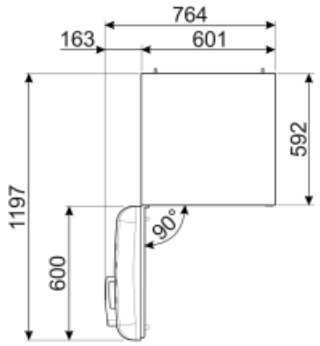
764
163
601
592
1197
90°
600

Alternative products

FAB30LPK5

מיקום צירים: שמאלי
ורוד

FAB30LSV5

מיקום צירים: שמאלי
כסף

FAB30LBL5

מיקום צירים: שמאלי
שחור

FAB30LPG5

מיקום צירים: שמאלי
ירוק פסטל

FAB30RLI5

מיקום צירים: ימני
ירוק ליים

FAB30LPB5

מיקום צירים: שמאלי
כחול פסטל

FAB30LRD5

מיקום צירים: שמאלי
אדום

FAB30RRD5

מיקום צירים: ימני
אדום

FAB30RPG5

מיקום צירים: ימני
ירוק פסטל

FAB30RWH5

מיקום צירים: ימני
לבן

FAB30ROR5

מיקום צירים: ימני
תפוז

FAB30RPK5

מיקום צירים: ימני
ורוד

FAB30RCR5

מיקום צירים: ימני
שמנת

FAB30RBL5

מיקום צירים: ימני
שחור

FAB30RPB5

מיקום צירים: ימני
כחול פסטל

FAB30LCR5

מיקום צירים: שמאלי
שמנת

FAB30RSV5

מיקום צירים: ימני
כסף

FAB30LWH5

מיקום צירים: שמאלי
לבן

FAB30RBE5

מיקום צירים: ימני
כחול

Symbols glossary (TT)

תא הקפאה 4 כוכבים לשימור טוב יותר של מזון.

D קטגוריית יעילות אנרגטית

פנימית: דרך חסכונית יותר בחשמל LED תאורת ומאריכת ימים יותר להאיר את פנים המכונה.

טכנולוגיית אינוורטר: ההתפתחות של המייבשים של לכיוון של דגמים חכמים וידידותיים לסביבה Smeg יותר הובילה לבחירה לשימוש בטכנולוגיית אינוורטר עם משאבות חום, שמפחיתה משמעותית את צריכת החשמל.

מכשירים עם הסמל הזה מפחיתים את צריכת :A+++ A. החשמל ביותר מ-30% בהשוואה לדירוג אנרגיה

מאוורר: הפצה מאולצת של אוויר קר בתא המקרר שמאפשרת פיזור אחיד של הטמפרטורה בתוכו.

Life Plus 0°C: הטמפרטורה בתאי Lifeplus 0° נותרתC, ומשמרת בשר טרי ודגים לתקופה ממושכת.

אוויר פלוס: שמירה על מזון טרי יותר לפרק זמן ממושך יותר.