FAB30RBL5

Produktgruppe	Kjøleskap
Installasjon	Frittstående
Kategori	Dobbeltdør
Referansebredde	Opptil 60
Type kjøling	Ventilert kjøleskap, statisk fryser
Tine	Manuell
Type hengsel	Standard
Hengselposisjon	Høyre
EAN-kode	8017709297756

Estetisk linje

Estetikk	50's Style
Farge	Sort
Finish	Blank
Design	Avrundet
Materiale	Formpresset plast
Håndtak	Utvendig
Håndtak type	Fast
Farge på håndtak	Krom
Logo farge	Krom
Materiale side	Stål
Farge på side	Skinnende Svart
Logo	Anvendt
Dørhyller profil farge	Krom
Skuffe profilfarge	Krom
Fargen på glasshylle profil	Krom
Tilgjengelige farger	Oransje, Pastellblå, Hvit, Blå, Sort, Creme, Rosa, Rød, Sølv, Pastellgrønn, Limegrønn

Avdelinger i kjøleskap

Antall justerbare hyller	2
Antall frukt- og grønnsaksskuffer	1
Type justerbare hyller	Glass
Type skarpere / grønnsaksskuffer dekke	På glidende skinner
Grønnsaksskuff	Ja
Type grønnsaksskuff	Glass
Life Plus-sone	Ja
Belysning i kjøleskap	Ja
Type belysning i kjøleskap	LED

Innerdør i kjøleskap

Antall flaskehyller	1

Antall dørhyller med transparent lokk	1	**Flaskehyller med metalltråd**	Ja
Antall justerbare dørhyller	2		
Justerbare dørhyller med metalltråd	Ja		

Andre kjøleskapegenskaper

MultiFlow	Ja	**Vifte**	Ja

Egenskaper fryseravdeling

Antall hyller	1	**Type hylleplan**	Tråd

Andre tekniske egenskaper

Dør åpen alarm	Akustisk og visuell
Type temperaturkontroll	Elektronisk
Antall kompressorer	1
Type kjølegass	R600a
Type kompressor	Variabel fartskompressor
Kjølemiddel Mengde (g)	70 g
Skummiddel	Syklopentan

Ytelse / Energimerking - Reg. 2019

Årlig energiforbruk	168 kWh/a	**Støynivå**	37 dB(A) re 1 pW
Energi effektivitetsklasse	D	**Tine tid**	30 h
Luftbåren akustisk støyemisjonsklasse	C	**Firestjerners frysekapasitet**	4 Kg/24h
Totalt nettovolum	294 l	**Klimaklasse**	SN, N, ST, T
Sum av volum i frossenkammer(e)	72 l	**EEI**	80 %
Sum av volum i kjølekammer(e) og frostfrikammer(e)	222 l		

Elektrisk tilkobling

Støpseltype	(F;E) Schuko	**Spenning (V)**	220-240 V
		Frekvens (Hz)	50/60 Hz
		Lengde på ledning	180 cm

Elektrisk tilkoblingseffekt	100 W
Strøm (A)	0,8 A

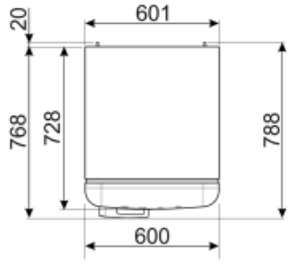

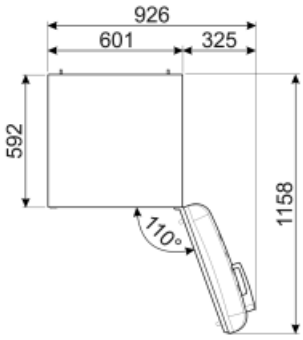

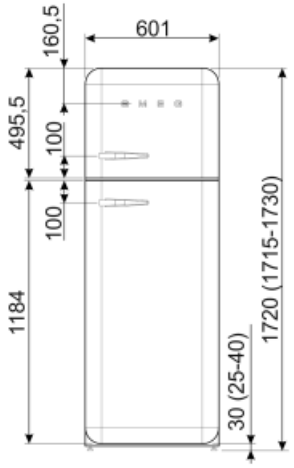

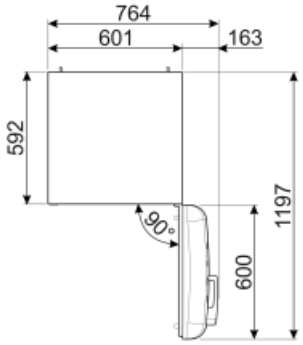

Alternative products

FAB30LPK5

Hengselposisjon: Venstre
Rosa

FAB30LSV5

Hengselposisjon: Venstre
Sølv

FAB30LBL5

Hengselposisjon: Venstre
Sort

FAB30LPG5

Hengselposisjon: Venstre
Pastel Grønn

FAB30RLI5

Hengselposisjon: Høyre
Limegrønn

FAB30RPB5

Hengselposisjon: Høyre
Pastellblå

FAB30LOR5

Hengselposisjon: Venstre
Oransje

FAB30RRD5

Hengselposisjon: Høyre
Rød

FAB30RPG5

Hengselposisjon: Høyre
Pastel Grønn

FAB30RWH5

Hengselposisjon: Høyre
Hvit

FAB30ROR5

Hengselposisjon: Høyre
Oransje

FAB30RPK5

Hengselposisjon: Høyre
Rosa

FAB30RCR5

Hengselposisjon: Høyre
Creme

FAB30LPB5

Hengselposisjon: Venstre
Pastellblå

FAB30LRD5

Hengselposisjon: Venstre
Rød

FAB30LCR5

Hengselposisjon: Venstre
Creme

FAB30RSV5

Hengselposisjon: Høyre
Sølv

FAB30LWH5

Hengselposisjon: Venstre
Hvit

FAB30RBE5

Hengselposisjon: Høyre
Blå

Symbols glossary (TT)

4-Stjerners frysekammer for bedre oppbevaring av mat.

Energieffektivitetsklasse D

Innvendige LED-lamper: Er mer energi- og tidseffektive til belysning av apparatets innside.

Utviklingen til Smeg mot mer intelligente og økovennlige modeller, har gjort at vi har valgt inverter-teknologi, noe som reduserer energiforbruket betraktelig.

A+++: Apparater med dette symbolet kan redusere energiforbruk med ytterligere 30% fra standard A energimerking.

Ventilert: Tvungen fordeling av kald luft i kjølekammeret, noe som gir jevn temperatur innvendig i kjøleskapet.

Life Plus 0 °C: Temperaturen i Lifeplu-kammeret holdes ved 0 °C, noe som gir god holdbarhet til ferskt kjøtt og fisk.

Air plus: Holder maten fersk lenger.