FAB30RPB5

Produktfamilie	Kühlschrank
Installation	Standgerät
Produktkategorie	2-türig
Referenzbreite	Bis 60 cm
Kühlsystem	Kühlteil mit Umluftkühlung
Abtausystem	Manuell
Scharniersystem	Standard
Türanschlag	Rechts
EAN-Code	8017709297794

Ästhetik

Ästhetik	50's Style
Farbe	Pastellblau
Oberfläche	Hochglanz
Design	Bombiert
Ausführung der Gerätetür	Thermogeformt
Position des Türgriffs	Extern
Ausführung/Position des Türgriffs	Fest fixiert
Farbe/Ausführung des Türgriffs	Chrom
Farbe/Ausführung des Markenlogos	Chrom
Material der Seitenwände	Metall
Farbe/Ausführung der Seitenwände	Pastellblau
Markenlogo	3D
Farbe der Profilleisten der Türablagen	Chrom
Farbe der Griffleisten der Schubladen	Chrom
Farbe der Profilleisten der Einlegeböden	Chrom
Weitere Farbvarianten	Orange, Pastellblau, Weiß, Blau, Schwarz, Creme, Cadillac Pink, Rot, Polarsilber Metallic, Pastellgrün, Limettengrün

Aufteilung Kühlteil

Anzahl der höhenverstellbaren Einlegeböden	2
Anzahl der Obst-/Gemüseschubladen	1
Art der höhenverstellbaren Einlegeböden	Sicherheitsglas
Art der Abdeckung der Obst-/Gemüse-Schublade	Sicherheitsglas
Kaltlagerfach Life-Plus (nahe 0°C), Schublade mit Sichtfenster, rollengeführt	Ja

		Innenbeleuchtung des Kühlteils	Ja
Art der Obst-/Gemüseschublade	Mit Sichtfenster, rollengeführt	**Art der Innenbeleuchtung Kühlteil**	LED
Abdeckung für Obst-/Gemüse-Schublade	Ja		

Aufteilung Innentür Kühlteil

Anzahl der Türablagen mit transparenter Klappabdeckung	1	**Anzahl der Flaschenborde**	1
Anzahl der höhenverstellbaren Türablagen	2	**Flaschenbord mit Metall-Schutzreling**	Ja
Türablagen mit Metall-Schutzreling	Ja		

Zusatzausstattung Kühlteil

Multiflow-Umluftsystem	Ja	**Dynamische Umluftkühlung**	Ja

Aufteilung Gefrierteil

Anzahl der Einlegeböden	1	**Art der Einlegeböden**	Ablagerost

Weitere technische Eigenschaften

Türalarm	Akustisch/optisch
Türdichtungen mit antibakterieller Beschichtung	Ja
Temperatursteuerung	Elektronisch
Anzahl der Kompressoren	1
Kältemittel	R600a
Kompressor	Inverter-Technik (elektronisch gesteuert)
Füllmenge des Kältemittels	70 g
Material der Isolierschäumung	Cyclopentan

Technische Daten / Energielabel - Reg. 2019 - bindend ab 1.3.2021

Jährlicher Energieverbrauch	168 kWh/Jahr	**Luftschallemissionen**	37 dB(A) re 1pW
		Lagerzeit bei Störung	30 h
Energieeffizienzklasse	D		

Luftschallemissionsklasse	C
Gesamtrauminhalt (in dm3 oder l)	294 l
Summe der Rauminhalte der Tiefkühlfächer	72 l
Summe der Rauminhalte der Kaltlagerfächer und der Kühlfächer	222 l
4-Sterne Gefriervermögen	4 Kg/24h
Klimaklassen	SN, N, ST, T
EEI	80 %

Elektrischer Anschluss

Netzstecker	(F;E) Schuko
Elektrischer Gesamtanschlusswert	100 W
Absicherung	0,8 A
Spannung	220-240 V
Frequenz	50/60 Hz
Länge Netzkabel	180 cm

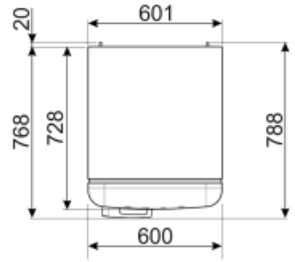

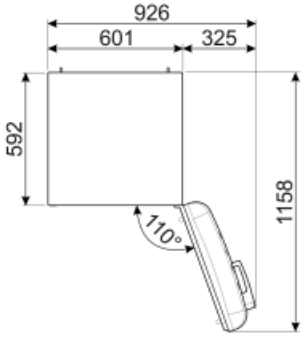

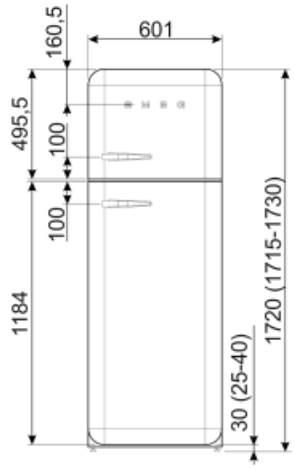

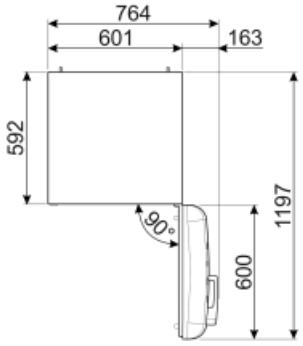

Alternative Produkte

FAB30LPK5

Türanschlag: Links
Cadillac Pink

FAB30LSV5

Türanschlag: Links
Silber

FAB30LBL5

Türanschlag: Links
Schwarz

FAB30LPG5

Türanschlag: Links
Pastellgrün

FAB30RLI5

Türanschlag: Rechts
Limettengrün

FAB30LPB5

Türanschlag: Links
Pastellblau

FAB30LOR5

Türanschlag: Links
Orange

FAB30RRD5

Türanschlag: Rechts
Rot

FAB30RPG5

Türanschlag: Rechts
Pastellgrün

FAB30RWH5

Türanschlag: Rechts
Weiß

FAB30ROR5

Türanschlag: Rechts
Orange

FAB30RPK5

Türanschlag: Rechts
Cadillac Pink

FAB30RCR5

Türanschlag: Rechts
Creme

FAB30RBL5

Türanschlag: Rechts
Schwarz

FAB30LRD5

Türanschlag: Links
Rot

FAB30LCR5

Türanschlag: Links
Creme

FAB30RSV5

Türanschlag: Rechts
Silber

FAB30LWH5

Türanschlag: Links
Weiß

FAB30RBE5

Türanschlag: Rechts
Blau

Symbols glossary (TT)

4 Sterne-Gefrierteil: Für eine optimale Konservierung der Lebensmittel bei -18°C und kälter.

A+++: Geräte mit diesem Symbol können den Energieverbrauch um bis zu 30 % gegenüber der Energieeffizienzklasse A senken.

LED-Innenbeleuchtung: eine energieeffiziente, langlebige und sehr effektive Art der Ausleuchtung des Kühlteils.

Inverter-Motor: ermöglicht eine höhere Leistung bei optimiertem Wirkungsgrad, reduziert den Energieverbrauch sowie das Betriebsgeräusch und ist zudem langlebiger.

Energy efficiency class D

Bacteria STOP: antibakterielle Beschichtung zur Optimierung der Hyghiene

Dynamische Umluftkühlung: ventilierte Kaltluft zirkuliert im gesamten Kühlteil und sorgt für eine konstante und gleichmäßige Temperaturverteilung.

Life Plus 0°C: die Temperatur in diesem Kaltlagerfach wird auf nahe 0°C gehalten, wodurch frisches Fleisch, Fisch etc. wesentlich länger haltbar sind.

Multiflow-Umluftkühlung: eine kanalgeführte und elektronisch geregelte Ventilation, um Lebensmittel länger frisch zu halten.