FAB30RSV5

Tuoteryhmä	Jääkaappi
Asennus	Vapaasti seisova
Ryhmä	Kaksi ovea
Viiteleveys	Enintään 60
Jäähdytystyyppi	Jääkaapissa jäähdytyspuhallin, tavallinen pakastin
Sulatus	Manuaalinen
Saranatyyppi	Tavallinen
Saranoiden sijainti	Oikealla
EAN-koodi	8017709297831

Estetiikka

Estetiikka	50-luvun tyyli
Väri	Hopea
Pinnan viimeistely	Kiiltävä
Design	Pyöristetty
Materiaali	Kestomuovia
Kahva	Ulkoinen
Kahvan tyyppi	Asennettu
Kahvan väri	Kromattu
Logon väri	Kromi
Kylkien materiaali	Teräs
Kylkien väri	Hopea
Logo	Lisätty
Oven hyllyjen reunan väri	Chrome
Laatikkojen etuosan värin	Kromi
Lasihyllyjen reunan väri	Kromi
Saatavilla olevat materiaalit	Oranssi, Pastellinsininen, Valkoinen, Sininen, Musta, Kermanvärinen, Vaaleanpunainen, Punainen, Hopea, Pastellinvihreä, Limetinvihreä

Jääkaapin ominaisuudet

Säädettävien hyllyjen materiaali	2
Hedelmä- ja vihanneslaatikoiden määrä	1
Säädettävien hyllyjen määrä	Lasi
Vihanneslaatikon kannen tyyppi	Liukukiskoilla
Vihanneslokeron kannen tyyppi	Lasi
Life Plus -alue	Kyllä
Jääkaapin sisävalo	Kyllä
Jääkaapin sisävalon tyyppi	LEDit

Kannellinen vihanneslokero	Kyllä

Jääkaapin sisäovi

Läpinäkyvällä kannella varustettujen ovihyllyjen määrä	1	**Pullohyllyjen määrä**	1
Säädettävien ovihyllyjen määrä	2	**Metallilankapullohyllyt**	Kyllä
Säädettävät oven metallilankahyllyt	Kyllä		

Jääkaapin muut ominaisuudet

MultiFlow	Kyllä	**Puhallin**	Kyllä

Pakastimen ominaisuudet

Hyllyjen määrä	1	**Hyllyjen tyyppi**	Metallilanka

Muut tekniset ominaisuudet

Ovi auki-hälytys	Äänimerkki ja valo
Lämpötilansäätöjen määrä	Elektroninen
Kompressorien määrä	1
Jäähdytysaineen tyyppi	R600a
Kompressorin tyyppi	Vaihtelevan nopeuden kompressori
Jääkaappiaineen määrä (g)	70 g
Vaahdon tyyppi	Syklopentaani

Suorituskyky / energiamerkintä - as. 2019

Vuotuinen energiankulutus	168 kWh/a	**Äänitaso**	37 dB(A) re 1 pW
Energialuokka	D	**Kohotus aika**	30 h
Äänitason luokka	C	**4 tähteä - pakastuskapasiteetti**	4 Kg/24h
Kokonaisnettotilavuus	294 l	**Ilmastoluokitus**	SN, N, ST, T
Pakastetilojen tilavuuden summa	72 l	**EEI**	80 %
Kylmäsäilytystilojen ja pakastamattomien tilojen tilavuuksien summa	222 l		

Sähköliitäntä

Sähköpistokkeen tyyppi	(F;E) Schuko	**Jännite (V)**	220-240 V
Sähköliitäntä	100 W	**Taajuus (Hz)**	50/60 Hz
Virta (A)	0,8 A	**Johdon pituus**	180 cm

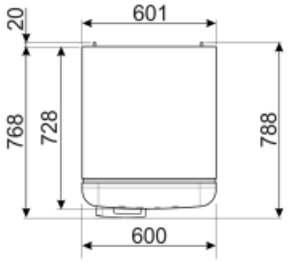

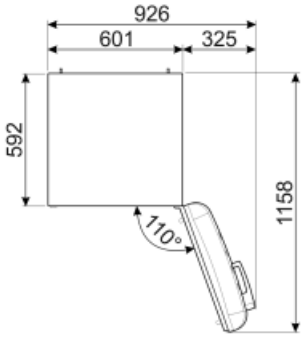

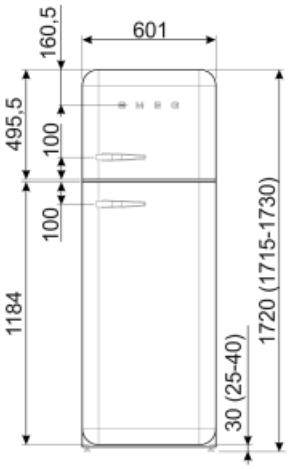

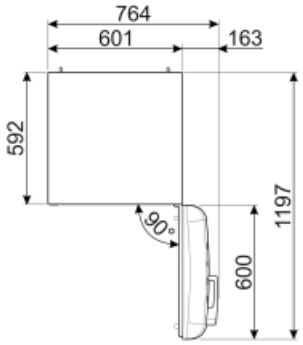

Alternative products

FAB30LPK5

Saranoiden sijainti: Vasemmalla
Vaaleanpunainen

FAB30LSV5

Saranoiden sijainti: Vasemmalla
Hopea

FAB30LBL5

Saranoiden sijainti: Vasemmalla
Musta

FAB30LPG5

Saranoiden sijainti: Vasemmalla
Pastellinvihreä

FAB30RLI5

Saranoiden sijainti: Oikealla
Limetinvihreä

FAB30LPB5

Saranoiden sijainti: Vasemmalla
Pastellinsininen

FAB30LRD5

Saranoiden sijainti: Vasemmalla
Punainen

FAB30LCR5

Saranoiden sijainti: Vasemmalla
Kermanvärinen

FAB30RPG5

Saranoiden sijainti: Oikealla
Pastellinvihreä

FAB30RWH5

Saranoiden sijainti: Oikealla
Valkoinen

FAB30ROR5

Saranoiden sijainti: Oikealla
Oranssi

FAB30RPK5

Saranoiden sijainti: Oikealla
Vaaleanpunainen

FAB30RCR5

Saranoiden sijainti: Oikealla
Kermanvärinen

FAB30RBL5

Saranoiden sijainti: Oikealla
Musta

FAB30RPB5

Saranoiden sijainti: Oikealla
Pastellinsininen

FAB30LOR5

Saranoiden sijainti: Vasemmalla
Oranssi

FAB30RRD5

Saranoiden sijainti: Oikealla
Punainen

FAB30LWH5

Saranoiden sijainti: Vasemmalla
Valkoinen

FAB30RBE5

Saranoiden sijainti: Oikealla
Sininen

Symbols glossary (TT)

4 tähden pakastuslokero ruoan parempaa säilytystä varten.

Energiatehokkuusluokka D

LED-sisävalo: energiatehokkaampi ja kestävä tapa valaista laitteen sisäosa.

Smegin siirtyminen älykkäämpiin ja ympäristöystävällisempiin malleihin on johtanut invertteriteknologian valitsemiseen, mikä karsii kulutusta merkittävästi.

A+++: Laitteet, joissa on tämä symboli, voivat vähentää energiankulutusta vielä 30 % vakiona olevasta A-energialuokituksesta.

Tuuletettu: Kylmän ilman automaattinen jakelu jääkaappiosastoon, mikä mahdollistaa tasaisen lämpötilan jakelun jääkaapissa.

Life Plus 0 °C: Lifeplus-osastojen lämpötila pidetään 0 °C:ssa, jolloin liha ja kala pysyvät pidempään tuoreina.

Air plus: pitää ruoan tuoreena pidempään.