FAB32LCR5

Famille	Réfrigérateurs
Installation	Pose libre
Catégorie	Combiné
Largeur de référence	Jusqu'à 60
Système Froid Ventilé total	Total
Type de refroidissement	Réfrigérateur froid brassé, congélateur froid ventilé - Deux circuits de refroidissement
Dégivrage	Automatique
Type de charnières	Standard
Position des charnières	Gauche
Code EAN	8017709298036

Esthétique

Esthétique	Années 50
Couleur	Crème
Finition	Brillant
Design	Bombé
Matériau de la porte	Plastique thermoformé
Poignée	Externe
Type de poignée	Fixe
Couleur de la poignée	Chromé
Couleur du logo	Chromé
Matériau des parois latérales	Tôle d'acier
Couleur des parois latérales	Crème
Logo	Appliqué
Couleur des finitions des balconnets	Chromé
Couleur des finitions des tiroirs	Chromé
Couleur des finitions des clayettes en verre	Chromé
Afficheur	LED
Position de l'afficheur	Intérieur (sur le top)
Couleurs disponibles	Orange, Bleu Azur, Blanc, Bleu, Noir, Crème, Rose, Rouge, Gris métal, Vert d'Eau, Vert pomme

Caractéristiques réfrigérateur

Nombre de clayettes réglables	2
Nombre de bacs à légumes	1
Type de clayettes réglables	Verre
Type de dessus bac à légumes	Verre
Zone Extra Fresh 0°C	0°C
Eclairage interne réfrigérateur	Oui

Type de bac à légumes	Sur glissières/rails	**Type d'éclairage interne réfrigérateur**	LED
Dessus bac à légumes	Oui		

Contre-porte réfrigérateur

Nombre de balconnets avec couvercle transparent	1	**Nombre de balconnets porte-bouteilles**	1
Nombre de balconnets réglables	2	**Balconnet porte-bouteilles avec fil métallique**	Oui
Balconnets réglables avec fil métallique	Oui		

Autres caractéristiques réfrigérateur

Airplus, système d'aération multiple	Oui	**Turbine**	Oui

Caractéristiques congélateur

Nombre de tiroirs	3	**Type de clayette**	Verre
Nombre de clayettes	2		

Autres caractéristiques congélateur

Compartiment congélation rapide	Oui

Autres caractéristiques techniques

Fonctions de l'afficheur	Vacances, Congélation rapide, Refroidissement rapide, Eco, Alarme température
Touche congélation rapide	Oui
Témoin de fonctionnement	Oui
Témoin alarme température	Oui
Alarme porte ouverte	Visuelle et acoustique
Alarme température	Oui
Type de contrôle de la température	Électronique
Nombre de compresseurs	1
Type de gaz réfrigérant	R600a
Type compresseur	Compresseur à capacité variable (Inverter)
Quantité de réfrigérant (gr)	60 g
Agent d'expansion pour mousses isolantes	Cyclopentane

Performance / Etiquette énergétique - Reg. 2019

Consommation d'énergie annuelle	204 kWh/a	**Niveau sonore**	37 dB(A) re 1pW
Classe énergétique	D	**Autonomie en cas de coupure de courant**	40 h
Classe d'émissions acoustiques dans l'air	C	**4 étoiles - Capacité de congélation**	6 Kg/24h
Volume net total	331 l	**Classe climatique**	SN, N, ST, T
Somme des volumes du (des) compartiment(s) congélation	97 l	**EEI**	80 %
Somme des volumes du (des) compartiment(s) Extra Fresh et du (des) compartiment(s) frais	234 l		

Raccordement électrique

Type de prise	(F;E) Schuko	**Tension**	220-240 V
Puissance nominale	127 W	**Fréquence**	50/60 Hz
Intensité	0,8 A	**Longueur du câble d'alimentation**	180 cm

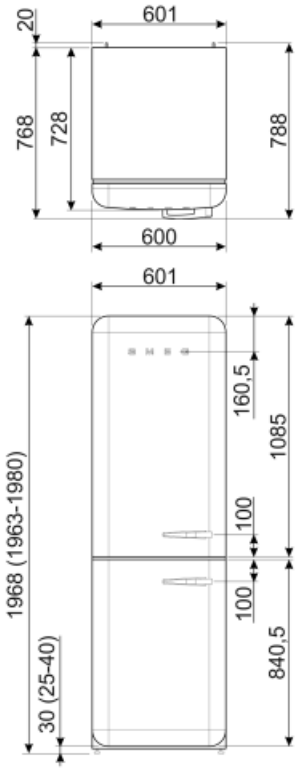

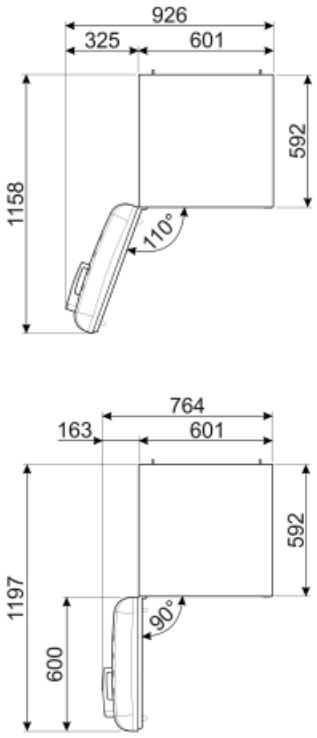

Alternative products

FAB32LRD5

Position des charnières: Gauche
Rouge

FAB32RLI5

Position des charnières: Droite
Vert pomme

FAB32RBL5

Position des charnières: Droite
Noir

FAB32LPG5

Position des charnières: Gauche
Vert d'Eau

FAB32LBL5

Position des charnières: Gauche
Noir

FAB32RPK5

Position des charnières: Droite
Rose

FAB32RCR5

Position des charnières: Droite
Crème

FAB32LSV5

Position des charnières: Gauche
Gris métal

FAB32RPB5

Position des charnières: Droite
Bleu Azur

FAB32RRD5

Position des charnières: Droite
Rouge

FAB32LPK5

Position des charnières: Gauche
Rose

FAB32LWH5

Position des charnières: Gauche
Blanc

FAB32LPB5

Position des charnières: Gauche
Bleu Azur

FAB32RSV5

Position des charnières: Droite
Gris métal

FAB32RWH5

Position des charnières: Droite
Blanc

FAB32RPG5

Position des charnières: Droite
Vert d'Eau

FAB32RBE5

Position des charnières: Droite
Bleu

FAB32LOR5

Position des charnières: Gauche
Orange

FAB32ROR5

Position des charnières: Droite
Orange

Symbols glossary (TT)

4 étoiles

A+++ : Les produits Smeg, en classe énergétique A, A+, A++ et A+++, permettent de réduire la consommation d'énergie tout en gardant une efficacité maximale et en garantissant un meilleur respect de l'environnement.

Fonction Economie : La fonction Economie analyse l'utilisation du réfrigérateur pendant la période d'activation et optimise les cycles de travail, pour minimiser la dépense d'électricité.

Congélation rapide : La fonction de congélation rapide permet de congeler de grandes quantités d'aliments frais en très peu de temps. En l'activant quelques heures avant, le congélateur abaisse la température et, après quelques heures, reprend automatiquement son fonctionnement normal.

Eclairage intérieur LED : L'éclairage intérieur LED assure à la fois des économies d'énergie et un éclairage d'ambiance.

L'évolution de Smeg vers des modèles plus intelligents et plus écologiques a conduit au choix de la technologie Inverter, qui réduit considérablement la consommation.

Classe énergétique D

Dégivrage automatique : Le réfrigérateur se dégivre automatiquement. L'eau issue de ce dégivrage ne doit pas être récupérée car le réfrigérateur est équipé d'un système d'évaporation.

Afficheur LED : Pour optimiser les performances et simplifier au maximum l'utilisation de l'appareil, certaines machines à laver et certains réfrigérateurs sont équipés d'un afficheur LED qui permet de visualiser l'état de fonctionnement du produit.

Brassé : Système de ventilation de refroidissement qui permet à l'air à l'intérieur du réfrigérateur d'être constamment et uniformément réparti.

Fonction vacances : Cette fonction est particulièrement utile en cas d'absence prolongée du domicile, vous permet de désactiver le fonctionnement du service de réfrigération et de ne garder en service que le congélateur.

Zone Extra Fresh 0°C : Dans la Zone Extra Fresh0°C, une température interne constante entre 0°C et +3°C est maintenue, ce qui n'altère pas les qualités organoleptiques de l'aliment et permet de le conserver frais même après plusieurs jours. Il est idéal pour conserver le poisson, la viande, les produits laitiers et les aliments facilement périssables.

Système de refroidissement Multiflow : Le système de ventilation Multiflow permet de répartir l'air à l'intérieur du réfrigérateur de façon constante et uniforme.