FAB32ROR5

Produktfamilie	Kühlschrank
Installation	Standgerät
Produktkategorie	Kühl-/Gefrierkombination
Referenzbreite	Bis 60 cm
No Frost	100%
Kühlsystem	No Frost - Doppeltes Kühlsystem
Abtausystem	Automatisch
Scharniersystem	Standard
Türanschlag	Rechts
EAN-Code	8017709298159

Ästhetik

Ästhetik	50's Style
Farbe	Orange
Oberfläche	Hochglanz
Design	Bombiert
Ausführung der Gerätetür	Thermogeformt
Position des Türgriffs	Extern
Ausführung/Position des Türgriffs	Fest fixiert
Farbe/Ausführung des Türgriffs	Chrom
Farbe/Ausführung des Markenlogos	Chrom
Material der Seitenwände	Metall
Farbe/Ausführung der Seitenwände	Orange
Markenlogo	3D
Farbe der Profilleisten der Türablagen	Chrom
Farbe der Griffleisten der Schubladen	Chrom
Farbe der Profilleisten der Einlegeböden	Chrom
Ausführung des Displays	LED
Position des Displays	Extern
Weitere Farbvarianten	Orange, Pastellblau, Weiß, Blau, Schwarz, Creme, Cadillac Pink, Rot, Polarsilber Metallic, Pastellgrün, Limettengrün

Aufteilung Kühlteil

Anzahl der höhenverstellbaren Einlegeböden	2
Anzahl der Obst-/Gemüseschubladen	1
Art der Abdeckung der Obst-/Gemüse-Schublade	Sicherheitsglas

Art der höhenverstellbaren Einlegeböden	Sicherheitsglas
Art der Obst-/Gemüseschublade	Mit Sichtfenster, rollengeführt
Abdeckung für Obst-/Gemüse-Schublade	Ja
Kaltlagerfach Life-Plus (nahe 0°C), Schublade mit Sichtfenster, rollengeführt	Elektronisch geregelt
Innenbeleuchtung des Kühlteils	Ja
Art der Innenbeleuchtung Kühlteil	LED

Aufteilung Innentür Kühlteil

Anzahl der Türablagen mit transparenter Klappabdeckung	1
Anzahl der höhenverstellbaren Türablagen	2
Türablagen mit Metall-Schutzreling	Ja
Anzahl der Flaschenborde	1
Flaschenbord mit Metall-Schutzreling	Ja

Zusatzausstattung Kühlteil

Multiflow-Umluftsystem	Ja
Dynamische Umluftkühlung	Ja

Aufteilung Gefrierteil

Anzahl der Gefrierschubladen	3
Anzahl der Einlegeböden	2
Art der Einlegeböden	Sicherheitsglas

Zusatzausstattung Gefrierteil

Schnellgefrierfach	Ja

Weitere technische Eigenschaften

Display-Funktionen	Holiday, Schnellgefrieren, Schnellkühlen, ECO, Temperaturalarm
Funktion Automatik-Schnellgefrieren	Ja
Funktionsanzeige	Ja
Alarmfunktionen	Ja
Türalarm	Akustisch/optisch

Temperaturalarm	Ja
Temperatursteuerung	Elektronisch
Anzahl der Kompressoren	1
Kältemittel	R600a
Kompressor	Inverter-Technik (elektronisch gesteuert)
Füllmenge des Kältemittels	60 g
Material der Isolierschäumung	Cyclopentan

Technische Daten / Energielabel - Reg. 2019 - bindend ab 1.3.2021

Jährlicher Energieverbrauch	204 kWh/Jahr
Energieeffizienzklasse	D
Luftschallemissionsklasse	C
Gesamtrauminhalt (in dm3 oder l)	331 l
Summe der Rauminhalte der Tiefkühlfächer	97 l
Summe der Rauminhalte der Kaltlagerfächer und der Kühlfächer	234 l
Luftschallemissionen	37 dB(A) re 1 pW
Lagerzeit bei Störung	40 h
4-Sterne Gefriervermögen	6 Kg/24h
Klimaklassen	SN, N, ST, T
EEI	80 %

Elektrischer Anschluss

Netzstecker	(F;E) Schuko
Elektrischer Gesamtanschlusswert	127 W
Absicherung	0.8 A
Spannung	220-240 V
Frequenz	50/60 Hz
Länge Netzkabel	180 cm

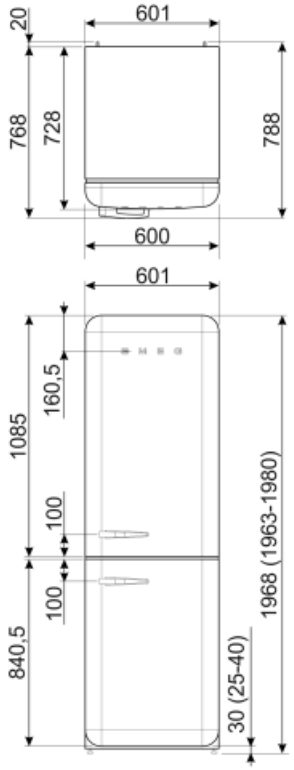

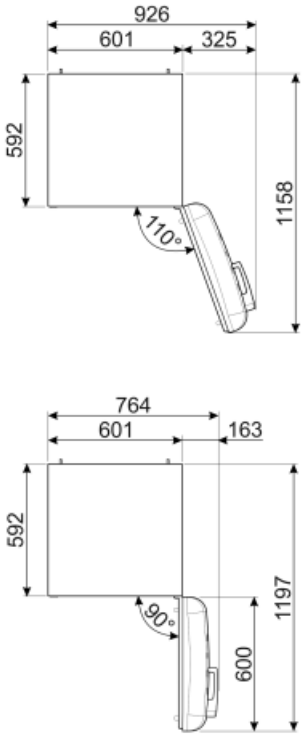

Alternative Produkte

FAB32LRD5

Türanschlag: Links
Rot

FAB32RLI5

Türanschlag: Rechts
Limettengrün

FAB32RBL5

Türanschlag: Rechts
Schwarz

FAB32LPG5

Türanschlag: Links
Pastellgrün

FAB32LBL5

Türanschlag: Links
Schwarz

FAB32RPK5

Türanschlag: Rechts
Cadillac Pink

FAB32RWH5

Türanschlag: Rechts
Weiß

FAB32RPG5

Türanschlag: Rechts
Pastellgrün

FAB32RBE5

Türanschlag: Rechts
Blau

FAB32RRD5

Türanschlag: Rechts
Rot

FAB32LPK5

Türanschlag: Links
Cadillac Pink

FAB32LWH5

Türanschlag: Links
Weiß

FAB32LPB5

Türanschlag: Links
Pastellblau

FAB32RSV5

Türanschlag: Rechts
Silber

FAB32LCR5

Türanschlag: Links
Creme

FAB32RCR5

Türanschlag: Rechts
Creme

FAB32LSV5

Türanschlag: Links
Silber

FAB32RPB5

Türanschlag: Rechts
Pastellblau

FAB32LOR5

Türanschlag: Links
Orange

Symbols glossary (TT)

4 Sterne-Gefrierteil: Für eine optimale Konservierung der Lebensmittel bei -18°C und kälter.

A+++: Geräte mit diesem Symbol können den Energieverbrauch um bis zu 30 % gegenüber der Energieeffizienzklasse A senken.

LED-Display: zur optischen Anzeige der gewählten Programme, Funktionen und Optionen sowie die Restlaufzeit bis Programmende.

Dynamische Umluftkühlung: ventilierte Kaltluft zirkuliert im gesamten Kühlteil und sorgt für eine konstante und gleichmäßige Temperaturverteilung.

Holiday-Urlaubsschaltung: dieser Energiesparmodus ermöglicht während des Urlaubes das Kühlteil zu deaktivieren und das Gefrierteil in Betrieb zu lassen.

Life Plus 0°C: die Temperatur in diesem Kaltlagerfach wird auf nahe 0°C gehalten, wodurch frisches Fleisch, Fisch etc. wesentlich länger haltbar sind.

Multiflow Cooling System: the Multiflow ventilation system allows an even distribution of cool air around the fridge cabinet.

Abtauautomatik: vollautomatisches Abtauen in regelmäßigen Abständen, wodurch ein manueller Eingriff nicht mehr erforderlich ist.

Energy efficiency class D

ECO-Modus: erkennt die Kühlschrankfunktionen während der Aktivierung und optimiert den Betriebszyklus, um den Energieverbrauch zu reduzieren.

Schnellgefrieren: für ein schnelles und zeitlich begrenztes einfrieren des Gefriergutes. Zu empfehlen direkt nach dem Einkauf oder zum Einfrieren frischer Lebensmittel.

LED-Innenbeleuchtung: eine energieeffiziente, langlebige und sehr effektive Art der Ausleuchtung des Kühlteils.

Inverter-Motor: ermöglicht eine höhere Leistung bei optimiertem Wirkungsgrad, reduziert den Energieverbrauch sowie das Betriebsgeräusch und ist zudem langlebiger.