FAB32ROR5

משפחת מוצרים	מקרר
התקנה	נפרד
קטגוריה	תושבת תחתית
רוחב ייחוס	עד 60
Sistema Total No - Frost	סה"כ
סוג קירור	מערכת קירור כפולה - Total No Frost
הפשרה	אוטומטית
סוג צירים	סטנדרטי
מיקום צירים	ימני
קוד EAN	8017709298159

אסתטיקה

סדרה עיצובית	סגנון שנות החמישים	**חומר דופן**	פלדה
צבע	תפוז	**צבע דפנות**	תפוז
גימור	מבריק	Logo	Applied
עיצוב	עגול	**צבע פרופיל של מדפי דלת**	כרום
חומר	מעוצב בחום	**צבע פרופיל מגירות**	כרום
ידית	חיצוני	**צבע פרופיל של מדף זכוכית**	כרום
סוג ידית	קבוע	**צג**	LED
צבע ידית	כרום	**מחיצת תצוגה**	Interno (sul Top)
צבע לוגו	כרום	**צבעים חלופיים זמינים**	תפוז, כחול פסטל, לבן, כחול, שחור, שמנת, ורוד, אדום, כסף, ירוק פסטל, ירוק ליים

מאפייני תא מקרר

מספר מדפים מתכוננים	2	**סוג כיסוי תא/מגירה לפירות וירקות**	זכוכית
מספר מגירות לפירות וירקות	1	**אזור** Life Plus-0°C	-2°C +3 °C
סוג מדפים מתכוננים	זכוכית	**תאורה פנימית במקרר**	כן
סוג כיסוי תא/מגירה לפירות וירקות	על מסילות מחליקות	**(סוג תאורה פנימית (מקרר**	LED
כיסוי לתא פירות וירקות	כן		

דלת פנימית של מקרר

מספר מדפי בקבוקים	1	**מספר מדפי דלת עם כיסוי שקוף**	1
מדפי בקבוקים עם פס תמיכה	כן	**מספר מדפי דלת מתכוונגים**	2
		מדפי דלת מתכוונגים עם פס תמיכה	כן

מאפיינים אחרים של מקרר

מאוורר	כן	MultiFlow	כן

מאפייני תא מקפיא

סוגי מדפים	זכוכית	**מספר מגירות**	3
		מספר המדפים	2

מאפיינים אחרים של מקפיא

תא לקפיאה מהירה	כן

מאפיינים טכניים אחרים

תצוגת פונקציות	חופשה, קפיאה מהירה, קירור מהיר, חסכונית, התרעת טמפרטורה
לחצן לקפיאה מהירה	כן
נורת הדלקה	כן
נורת התרעת טמפרטורה	כן
התרעה על פתיחת דלת	אקוסטי וחזותי
התרעת טמפרטורה	כן
סוג בקרת טמפרטורה	אלקטרוני
מס' מדחסים	1
סוג גז קרר	R600a
סוג מדחס	אינוורטר
(כמות קרר (גרם	60 g
Foam agent	Cyclopentane

תווית חשמל / ביצועים – שנת 2019

פליטות רעש נישא באוויר	37 dB(A) re 1 pW	**צריכת חשמל שנתית**	204 kWh/a
זמן עליית טמפרטורה	40 h	**קטגוריית יעילות אנרגטית**	D
כוכבים - קיבולת הקפאה 4	6 Kg/24h	**קטגוריית פליטות רעש נישא באוויר**	C
קטגוריית אקלים	SN, N, ST, T		

נפח נטו כולל	331 l	**EEI**	80 %
סכום הנפחים של התאים הקפואים	97 l		
סכום הנפחים של תאי הקירור והתאים הלא קפואים	234 l		

חיבור חשמלי

תקע	(F;E) Schuko	**מתח (וולט)**	220-240 V
דירוג חיבור חשמלי	127 W	**תדר (Hz)**	50/60 Hz
זרם	0,8 A	**אורך כבל חשמל**	180 cm

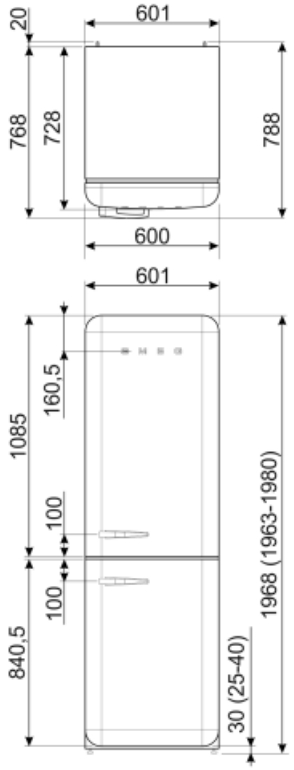

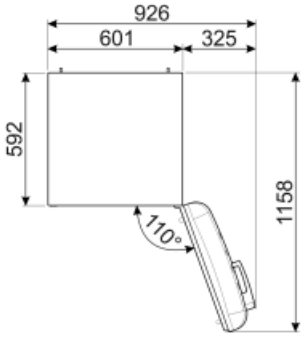

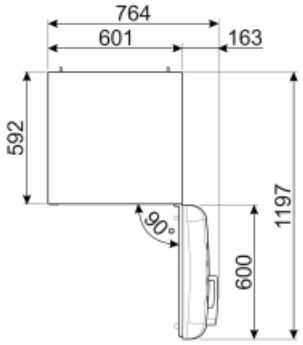

Alternative products

FAB32LRD5

מיקום צירים: שמאלי
אדום

FAB32RLI5

מיקום צירים: ימני
ירוק ליים

FAB32RBL5

מיקום צירים: ימני
שחור

FAB32LPG5

מיקום צירים: שמאלי
ירוק פסטל

FAB32LBL5

מיקום צירים: שמאלי
שחור

FAB32RPK5

מיקום צירים: ימני
ורוד

FAB32RWH5

מיקום צירים: ימני
לבן

FAB32RPG5

מיקום צירים: ימני
ירוק פסטל

FAB32RBE5

מיקום צירים: ימני
כחול

FAB32RRD5

מיקום צירים: ימני
אדום

FAB32LPK5

מיקום צירים: שמאלי
ורוד

FAB32LWH5

מיקום צירים: שמאלי
לבן

FAB32LPB5

מיקום צירים: שמאלי
כחול פסטל

FAB32RSV5

מיקום צירים: ימני
כסף

FAB32LCR5

מיקום צירים: שמאלי
שמנת

FAB32RCR5

מיקום צירים: ימני
שמנת

FAB32LSV5

מיקום צירים: שמאלי
כסף

FAB32RPB5

מיקום צירים: ימני
כחול פסטל

FAB32LOR5

מיקום צירים: שמאלי
תפוז

Symbols glossary (TT)

תא הקפאה 4 כוכבים לשימור טוב יותר של מזון.

מערכת ההפשרה האוטומטית פועלת על ידי הפשרה אוטומטית במרווחים קבועים ומבטלת את הצורך בהפשרה.

מכשירים עם הסמל הזה מפחיתים את צריכת :A+++ A החשמל ביותר מ-30% בהשוואה לדירוג אנרגיה.

D קטגוריית יעילות אנרגטית

הצגת תוכניות, פונקציות ואפשרויות שנבחרו :LED צג ואת הזמן שנותר לסיום המחזור.

מצב חסכוני: ניתוח התפקוד של המקרר במהלך ההפעלה ומיטוב מחזור ההפעלה כדי להקטין את צריכת החשמל.

מאוורר: הפצה מאולצת של אוויר קר בתא המקרר שמאפשרת פיזור אחיד של הטמפרטורה בתוכו.

קפיאה מהירה: פונקציית הקפיאה המהירה מנמיכה את הטמפרטורה בתא אם מפעילים אותה מספר שעות לפני השימוש.

מצב חיסכון בחשמל: מצב החיסכון בחשמל מאפשר להשבית את המקרר ולהשאיר את המקפיא עובד.

פנימית: דרך חסכונית יותר בחשמל LED תאורת ומאריכת ימים יותר להאיר את פנים המכונה.

Life Plus 0°C: הטמפרטורה בתאי Lifeplus 0° נותרת C, ומשמרת בשר טרי ודגים לתקופה ממושכת.

טכנולוגיית אינוורטר: ההתפתחות של המייבשים של לכיוון של דגמים חכמים וידידותיים לסביבה Smeg יותר הובילה לבחירה לשימוש בטכנולוגיית אינוורטר עם משאבות חום, שמפחיתה משמעותית את צריכת החשמל.

אוויר פלוס: שמירה על מזון טרי יותר לפרק זמן ממושך יותר.