FAB38RBL5

Семейство продуктов	Холодильник
Установка	Отдельностоящий
Категория	Комбинированный, морозильная камера внизу
Рекомендуемая ширина	60 - 70 cm
Рекомендуемая высота	Выше 200 cm
Полный No-Frost	Полный
Тип охлаждения	Полный No-Frost - 2 контура охлаждения
Разморозка	Автоматическая
Тип петель (шарнира)	Стандартный
Дверной упор	Справа
EAN-**код**	8017709297879

Эстетика

Эстетика	Стиль 50-х г.г.	**Материал боковин**	Сталь
Цвет	Черный	**Цвет боковин**	Черный
Дизайн	Скругленный выпуклый	**Логотип**	Накладной
Отделка	Глянцевый	**Цвет профиля на полках дверцы**	Серебристый
Материал	Термоформируемый полимер	**Цвет профиля на выдвижных ящиках**	Серебристый
Ручка	Внешняя	**Цвет профиля на стеклянных полках**	Серебристый
Тип ручки	Фиксированный	**Дисплей**	LED
Цвет ручек	Хромированный	**Расположение дисплея**	Интерьер (хододильное отделение)
Цвет логотипа	Хромированный		

Характеристики холодильного отделения

Количество отделений	2	**Крышка ящика для овощей**	Да
Типы отделений	Низкотемпературный отсек, Отделение для овощей и фруктов	**Тип крышки ящика для овощей и фруктов**	Стекло
Количество регулируемых полок	3	**Количество ламп подсветки**	2
Количество ящиков для овощей и фруктов	1	**Низкотемпературный отсек**	Да
Тип регулируемых полок	Стекло		

Тип ящика для овощей и фруктов	На скользящих направляющих	**Внутренняя подсветка холодильного отделения**	Да
		Тип подсветки холодильного отделения	LED

Дверца холодильного отделения

Количество регулируемых полок на дверце	3	**Количество полок для бутылок**	1

Другие характеристики холодильного отделения

MultiFlow	Да	**Конвекция**	Да

Характеристики морозильного отделения

Количество ящиков	2	**Количество ящиков с крышкой**	1
Количество полок	2	**Тип полок**	Стекло

Другие характеристики морозильного отделения

Льдогенератор	Ручная	**Зона быстрой заморозки**	Да

Другие технические характеристики

Функции на дисплее	Быстрая заморозка, ECO, Акустический сигнал при повышении температуры
Кнопка быстрой заморозки	Да
Световая индикация при повышении температуры	Да
Акустический сигнал при открытой дверце	Акустический и визуальный
Акустический сигнал при повышении температуры	Да
Тип контроля температуры	Электронный
Количество компрессоров	1
Тип хладагента	R600a
Тип компрессора	Инвертор
Количество хладагента (г)	45 g
Вспенивающий агент	Циклопентан

Производительность / Энергопотребление - НОВЫЙ регламент

Годовое энергопотребление	282 кВт/год	**Эмиссия воздушного акустического шума**	41 дБ(A) re 1пВт
Класс энергоэффективности	E	**Поддержание температуры при отключении энергии**	14 ч
Класс эмиссии воздушного акустического шума	C	**4* - Мощность замораживания**	8 кг/сутки
Полный объем	481 л	**Климатический класс**	SN, N, ST, T
Сумма объемов морозильников	137 л	**EEI**	98 %
Сумма объемов холодильного отделения и незамерзающего отделения	344 л		

Электрическое подключение

Номинальная мощность	127 Вт	**Частота тока**	50/60 Гц
Сила тока	1,1 A	**Длина электрического кабеля**	180 см
Напряжение	220-240 В	**Тип электрической вилки**	(F;E) Schuko

Логистическая информация

Ширина изделия (мм)	706 мм	**Глубина с ручкой**	811 мм
Глубина без ручек	771 мм	**Глубина с дверцей, открытой на 90°**	1340 мм
Высота изделия	2050 мм	**Глубина проставки**	32 мм
Ширина с дверцей, открытой на 90° (мм)	1070 мм		

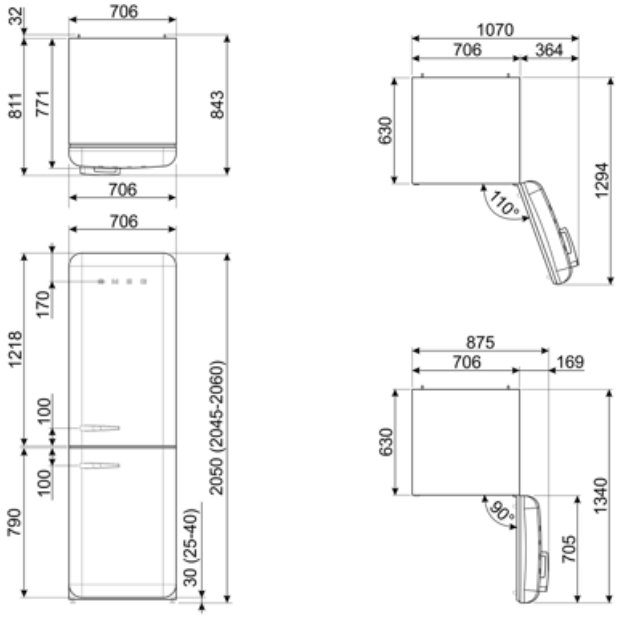
32
706
811
771
843
706
706
170
1218
100
100
790
2050 (2045-2060)
30 (25-40)
1070
706
364
630
1294
110°
875
706
169
630
1340
90°
705

Alternative products

FAB38RWH5

Дверной упор: Справа
Белый

FAB38RPG5

Дверной упор: Справа
Пастельный зеленый

FAB38RPB5

Дверной упор: Справа
Пастельный голубой

FAB38RCR5

Дверной упор: Справа
Кремовый

FAB38RRD5

Дверной упор: Справа
Красный

Symbols glossary

Морозильная камера 4 **** для лучшей сохранности продуктов.

Автоматическое размораживание: работает за счет автоматического оттаивания через равные промежутки времени, что исключает необходимость размораживание прибора в целом.

A++: класс энергоэффективности A++ помогает сэкономить до 20% энергии по сравнению с классом A. Гарантируется максимальная производительность при минимальном потреблении.

Светодиодный дисплей: для отображения выбранных программ, функций и опций, а также времени до конца цикла.

Экономичный режим: анализирует работу холодильника во время активации и оптимизирует рабочий цикл для снижения энергопотребления.

Вентилируемый: принудительное распределение холодного воздуха в холодильном отделении, что обеспечивает равномерное распределение температуры внутри холодильника.

Быстрая заморозка: функция быстрого замораживания снижает температуру в камере, если активировать ее за несколько часов до использования.

Светодиодное внутреннее освещение: более энергоэффективный и долговечный способ освещения внутреннего пространства прибора.

Эволюция Smeg в направлении более интеллектуальных и экологичных моделей привела к выбору инверторной технологии, которая значительно снижает энергопотребление.

Multiflow: дольше сохраняет свежесть продуктов.

Класс энергоэффективности E