FAB38RPB5

Famiglia	Frigorifero
Installazione	Libera installazione
Categoria	Combinato
Larghezza di riferimento	60 - 70
Altezza di riferimento	Maggiore di 200
Sistema Total No - Frost	Totale
Tipo di raffreddamento	No Frost Totale - Due circuiti di raffreddamento
Sbrinamento	Automatico
Tipo di cerniera	Standard
Posizione cerniera	Destra
Codice EAN	8017709297893

Estetica

Estetica	50's Style	**Materiale fianchi**	Lamiera
Colore	Azzurro	**Colore fianchi**	Azzurro
Finitura	Lucido	**Logo**	Applicato
Design	Bombato	**Colore profilo mensole**	Silver
Materiale Porta	Termoformata	**Colore profilo cassetti**	Silver
Maniglia	Esterna	**Colore profilo del ripiano in vetro**	Silver
Tipo Maniglia	Fissa	**Tipologia di Display**	LED
Colore maniglia	Cromo	**Posizione display**	Interno (cella frigo)
Colore logo	Cromo		

Allestimento Comparto Frigorifero

Numero vani	2	**Ripiano copri - verduriera**	Sì
Tipologia vani	Vano a bassa temperatura, Vano frutta e verdura	**Tipologia ripiano copri - verduriera**	Cristallo
Numero ripiani regolabili	3	**N° di luci comparto frigorifero**	2
Numero cassetti frutta e verdura	1	**Vano Life Plus-0° gradi**	Sì
Tipologia ripiani regolabili	Cristallo	**Illuminazione interna frigo**	Sì
Tipologia verduriera	Su guide scorrevoli	**Tipo illuminazione interna frigo**	Led

Controporta comparto Frigorifero

Numero balconcini regolabili	3	**Numero mensole porta-bottiglie**	1

Altre dotazioni Frigorifero

MultiFlow	Sì	**Ventola**	Sì

Allestimento comparto Congelatore

Numero cassetti	2	**Numero scomparti con ribaltina**	1
Numero ripiani	2	**Tipologia ripiani**	Cristallo

Altre dotazioni Congelatore

Ice maker	Manuale	**Zona congelamento rapido**	Sì

Altre caratteristiche tecniche

Funzioni display	Congelamento rapido, Eco, Allarme temperatura
Tasto congelamento rapido	Sì
Spia allarme temperatura	Sì
Allarme porta aperta	Acustico e visivo
Allarme temperatura	Sì
Tipo di controllo della temperatura	Elettronico
Numero di compressori	1
Tipo di gas refrigerante	R600a
Tipo di compressore	Inverter
Quantità refrigerante (gr)	45 g
Agente schiumogeno	Ciclopentano

Prestazioni / Etichetta Energetica - Reg. 2019

Consumo annuo di energia	282 kWh/a	**Emissioni di rumore aereo**	41 dB(A) re 1 pW
Classe di efficienza energetica	E		

Classe di emissione di rumore aereo	C	**Autonomia di Conservazione senza energia elettrica**	14 h
Volume totale netto	481 l		
Somma dei volumi degli scomparti per prodotti congelati	137 l	**4 stelle - Capacità di congelamento**	8 Kg/24h
Somma dei volumi degli scomparti di raffreddamento e degli scomparti per prodotti non congelati	344 l	**Classe climatica**	SN, N, ST, T
		IEE	98 %

Collegamento Elettrico

Spina	(F;E) Schuko	**Tensione (V)**	220-240 V
Dati nominali di collegamento elettrico	127 W	**Frequenza (Hz)**	50/60 Hz
Corrente	1,1 A	**Lunghezza cavo di alimentazione**	180 cm

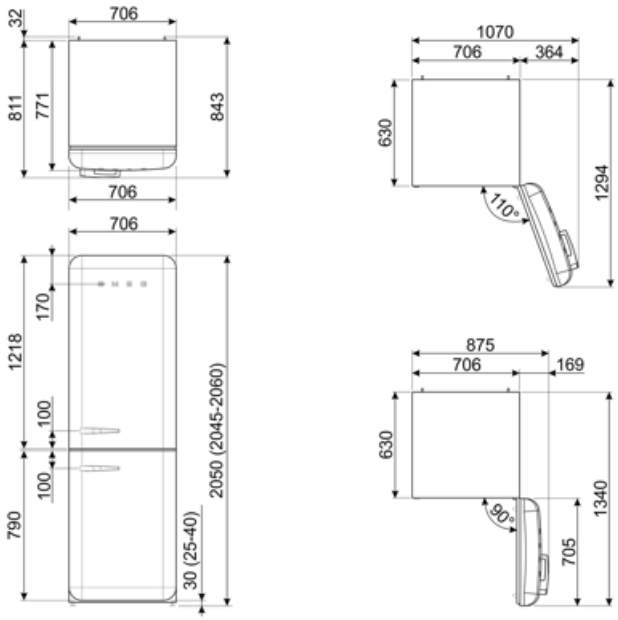

Prodotti alternativi

FAB38RWH5

Posizione cerniera: Destra
Bianco

FAB38RPG5

Posizione cerniera: Destra
Verde pastello

FAB38RCR5

Posizione cerniera: Destra
Panna

FAB38RBL5

Posizione cerniera: Destra
Nero

FAB38RRD5

Posizione cerniera: Destra
Rosso

Glossario simboli

4 stelle

Sbrinamento automatico: Tutti i modelli di frigoriferi sono dotati di Sbrinamento automatico nel vano frigorifero.

Funzione economy: La funzione Economy analizza l'utilizzo del frigorifero nel periodo di attivazione e ottimizza i cicli di lavoro, per contenere al minimo il dispendio di elettricità.

Congelamento rapido: La funzione del congelamento rapido permette di congelare in tempi brevissimi grandi quantità di cibi freschi. Attivandola qualche ora prima, il congelatore abbassa la temperatura e dopo alcune ore ripristina automaticamente il normale funzionamento.

Zona Life Plus 0°C: grazie a una temperatura interna più bassa rispetto al resto del frigorifero, le qualità organolettiche degli alimenti vengono preservate.

Sistema di raffreddamento Multiflow: il sistema di ventilazione Multiflow permette di diffondere costantemente e in modo omogeneo l'aria all'interno del frigorifero.

Display LED: Per ottimizzare le prestazioni e semplificare al massimo l'utilizzo dell'elettrodomestico , alcune lavabiancheria e alcuni frigoriferi sono dotati di un display LED che permette di visualizzare lo stato di funzionamento del prodotto.

Ventilato: Sistema di ventilazione del freddo che permette di diffondere costantemente e in modo omogeneo l'aria all'interno del frigorifero.

Illuminazione interna a LED: L'illuminazione interna a LED garantisce un risparmio energetico e, al contempo, offre una luce di atmosfera.

L'evoluzione Smeg verso modelli più intelligenti ed ecosostenibili ha portato alla scelta della tecnologia Inverter che riduce significativamente i consumi.

Classe di efficienza energetica E

Benefit

Sistema No-Frost

Il sistema No Frost evita la formazione di ghiaccio e contribuisce ad una migliore conservazione degli alimenti nel frigorifero

Sistema multiflow plastica

Il sistema Multiflow garantisce una distribuzione uniformeme dell'aria fredda all'interno del frigorifero

Ventola

La ventola contribuisce ad una distribuzione uniforme dell'aria all'interno del frigorifero

Gas refrigerante R600a

Gas refrigerante R600a a basso impatto ambientale contribuisce ad un raffreddamento rapido con un minor consumo di energia

Classe climatica

La classe climatica SN-T rende l'apparecchio idoneo per funzionare a temperature ambiente tra i 10 °C e i 43 °C (50 °F ~ 109 °F)

Maniglia esterna

La maniglia esterna garantisce praticità e facilità d'uso del frigorifero

Life Plus 0°

Scomparto Life Plus a temperatura controllata per la conservazione ottimale di specifiche categorie di alimenti

Illuminazione interna frigo

Illuminazione interna per una perfetta visibilità dei ripiani nel vano frigorifero

Cassetto per frutta e verdura

Il cassetto frutta e verdura garantisce le migliori condizioni di conservazione per gli alimenti freschi, evitando ogni contaminazione

Compressore Inverter

Il compressore inverter diminuisce i livelli di rumore e vibrazioni, per un ambiente cucina silenzioso e confortevole

La tecnologia del compressore inverter offre vantaggi significativi per i sistemi di refrigerazione, migliorando sia le prestazioni che l'efficienza. Grazie a un migliore controllo della temperatura garantisce un ambiente interno più stabile e costante, preservando la freschezza degli alimenti. Questa tecnologia comporta anche un ridotto consumo energetico, poiché il compressore regola la sua velocità in base alle esigenze di raffreddamento.

Ice-maker manuale

Ice maker manuale per regolare manualmente la quantità di ghiaccio prodotta in base alle esigenze personali

Display interno

Display interno per un controllo mirato della temperatura e un design pulito e minimale