FAB38RPG6



Produktgrupp	Kyl
Installation	Fristående
Kategori	Kombinerad
Referensbredd	60 – 70 cm
Referenshöjd	Högre än 200 cm
No frost	Total
Typ av kyla	Total No Frost - Dubbla kylsystem
Avfrostning	Automatisk
Typ av gångjärn	Standard
Gångjärnens position	Höger
EAN-kod	8017709348618

Estetisk linje

Estetik	50's Style	**Sidopartiernas material**	Stål
Färg	Pastellgrön	**Sidornas färg**	Pastellgrön
Design	Rundad	**Logga**	Utanpåliggande
Finish	Högblank	**Färg på dörrhyllsprofiler**	Silver
Dörrens material	Formpressad	**Färg på lådprofiler**	Silver
Handtag	Extern	**Färg på hyllprofiler**	Silver
Typ av handtag	Fast	**Display**	LED
Handtagets färg	Krom	**Placering av display**	I kylutrymme
Färg på logo	Krom		

Inredning kylskåp

Antal fack	2	**Grönsaksfack**	Ja
Compartment types	Low temperature compartment, Fruit and vegetable compartment	**Typ av Grönsaksfack**	Glas
		Antal ljuskällor	2
		Svalzon	Ja
Antal justerbara hyllplan	3	**Belysning kyl**	Ja
		Typ av Belysning kyl	LED
Antal frukt- och grönsakslådor	1		
Hyllmaterial	Glas		
Upphängning av grönsakslåda	Glidskenor		

Kylskåpsdörr

Antal justerbara hyllplan	3	**Antal hyllplan med flaskställ**	1

Övrig inredning kylskåp



Fuktighetskontroll	Yes, manual	**Fläkt**	Ja
MultiFlow	Ja		

Inredning frys

Antal lådor	2	**Antal fack med klaff**	1
Antal hyllplan	2	**Typ av hyllplan**	Glas

Övrig inredning frys



Ismaskin	Manuell	**Zon för snabbinfrysning**	Ja

Andra tekniska egenskaper



Display för funktioner	Snabbinfrysning, Temperaturlarm
Snabbinfrysningsknapp	Ja
Indikeringslampa temperaturlarm	Ja
Larm vid öppen dörr	Ljudsignal & visuell
Temperaturlarm	Ja
Typ av temperaturkontroll	Elektronisk
Antal kompressorer	1
Typ av kylgas	R600a
Typ av kompressor	Inverter Technology
Mängd kylmedia (gr)	62 g
Skummedel	Cyklopentan

Prestanda/Energimärkning – Reg. 2019



Årlig energianvändning (kWh/år)	230 kWh/a	**Luftburet akutstiskt buller räknat i dB(A) re 1 pW**	37 dB(A) re 1 pW
Energiklass	D		

Utsläppsklass för luftburet akustiskt buller	C	**Kapacitet vid strömavbrott**	14 h
Totalvolym (dm3 eller liter)	481 l	**4 stjärnor – Fryskapacitet**	8 kg/24h
Summan av frysfackets/frysfackens volymer	137 l	**Klimatklass**	SN, N, ST, T
Summan av lågtemperaturfackets/-ens och kylfacket/-ens volymer	344 l	**EEI**	80 %

Elektrisk anslutning

Anslutningseffekt	127 W	**Frekvens**	50/60 Hz
Ström	1.1 A	**Sladdens längd**	180 cm
Volt (V)	220-240 V	**Typ av kontakt**	(F;E) Eurokontakt

Logistisk information

Bredd (mm)	706 mm	**Djup med handtag**	811 mm
Djup utan handtag	771 mm	**Djup med dörr öppen 90°**	1340 mm
Höjd	2050 mm		
Bredd med maximal dörröppning	1070 mm	**Djup på distanser**	32 mm

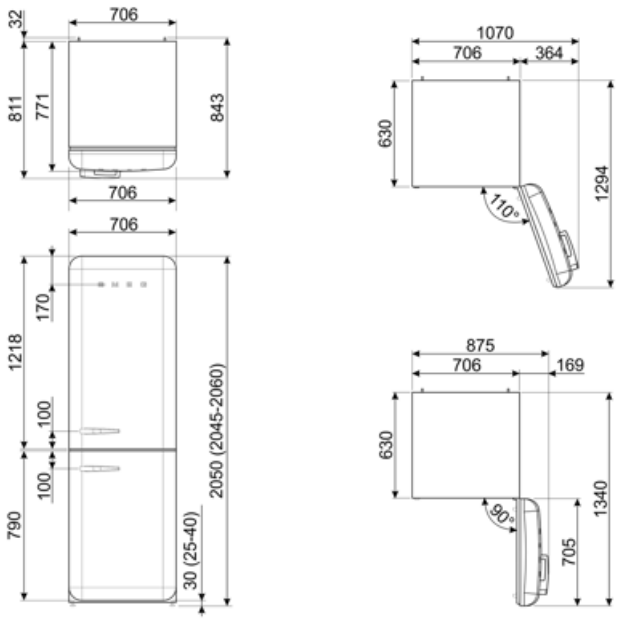

Alternative products



FAB38RBL6

Gångjärnens position: Höger
Svart



FAB38RCR6

Gångjärnens position: Höger
Creme



FAB38RRD6

Gångjärnens position: Höger
Röd



FAB38RPB6

Gångjärnens position: Höger
Pastellblå



FAB38RWH6

Gångjärnens position: Höger
Vit

Symbols glossary



4 stjärnors frysfack för bättre konservering av maten.



Den automatiska avfrostningen fungerar genom att avfrosta automatiskt med jämna mellanrum, vilket eliminerar behovet av att frosta av manuellt.



A ++: Energieffektivitetsklass A ++ hjälper till att spara upp till 20% energi jämfört med klass A. Maximal prestanda med lägsta förbrukning garanteras.



Energieffektivitetsklass D



LCD-display: för att optimera prestanda och förenkla användningen av apparaten.



Ventilerad: Tvångsfördelning av kall luft i kylskåpet, vilket möjliggör jämn temperatur i kylen.



Snabbfrysning: Snabbfrysningsfunktionen sänker temperaturen i facket när den aktiveras några timmar före användning.



Inre LED-belysning: ett mer energieffektivt och mer varaktigt sätt att lysa upp apparatens inre.



Smegs utveckling mot intelligentare och mer miljövänliga modeller har lett till valet av Inverter-teknik som minskar förbrukningen betydligt.



Air plus: håller maten färsk längre.