FAB38RWH5

Produktgruppe	Kjøleskap
Installasjon	Frittstående
Kategori	Undermontert
Referansebredde	60 - 70
Referansehøyde	Høyere enn 200
No-Frost-system	Total
Type kjøling	Totale No Frost - Dobbelt kjølesystem
Tine	Automatisk
Type hengsel	Standard
Hengselposisjon	Høyre
EAN-kode	8017709297923

Estetisk linje

Estetikk	50's Style	**Materiale side**	Stål
Farge	Hvit	**Farge på side**	Hvit
Finish	Blank	**Logo**	Anvendt
Design	Avrundet	**Dørhyller profil farge**	Sølv
Materiale	Formpresset plast	**Skuffe profilfarge**	Sølv
Håndtak	Utvendig	**Fargen på glasshylle profil**	Sølv
Håndtak type	Fast	**Display**	LED
Farge på håndtak	Krom	**Displayposisjon**	Intern (kjølecelle)
Logo farge	Krom		

Avdelinger i kjøleskap

Antall justerbare hyller	3	**Type grønnsaksskuff**	Glass
Antall frukt- og grønnsaksskuffer	1	**Life Plus-sone**	Ja
Type justerbare hyller	Glass	**Belysning i kjøleskap**	Ja
Type skarpere / grønnsaksskuffer dekke	På glidende skinner	**Type belysning i kjøleskap**	LED
Grønnsaksskuff	Ja		

Innerdør i kjøleskap

Antall justerbare dørhyller	3	**Antall flaskehyller**	1

Andre kjøleskapegenskaper

MultiFlow	Ja	**Vifte**	Ja

Egenskaper fryseravdeling

Antall skuffer	2	**Antall avdelinger med klaff**	1
Antall hyller	2	**Type hylleplan**	Glass

Andre fryseregenskaper

Manuell ismaskin	Ja	**Avdeling for hurtifrysing**	Ja
Ismaskin	Manuell		

Andre tekniske egenskaper

Displayfunksjoner	Hurtigfrysing, Eco, Temperaturalarm
Hurtigfrysingsknapp	Ja
Lampe for temperaturalarm	Ja
Dør åpen alarm	Akustisk og visuell
Temperatur alarm	Ja
Type temperaturkontroll	Elektronisk
Antall kompressorer	1
Type kjølegass	R600a
Type kompressor	Variabel fartskompressor
Kjølemiddel Mengde (g)	45 g
Skummiddel	Syklopentan

Ytelse / Energimerking - Reg. 2019

Årlig energiforbruk	282 kWh/a	**Støynivå**	41 dB(A) re 1 pW
Energi effektivitetsklasse	E	**Tine tid**	14 h
Luftbåren akustisk støyemisjonsklasse	C	**Firestjerners frysekapasitet**	8 Kg/24h
Totalt nettovolum	481 l	**Klimaklasse**	SN, N, ST, T
Sum av volum i frossenkammer(e)	137 l	**EEI**	98 %

Sum av volum i kjølekammer(e) og frostfrikammer(e)	344 l

Elektrisk tilkobling

Støpseltype	(F;E) Schuko	**Spenning (V)**	220-240 V
Elektrisk tilkoblingseffekt	127 W	**Frekvens (Hz)**	50/60 Hz
Strøm (A)	1.1 A	**Lengde på ledning**	180 cm

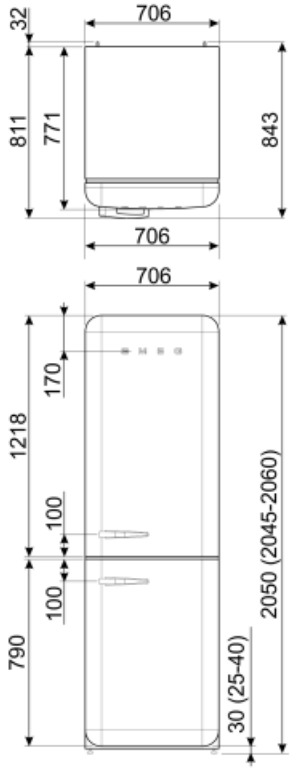

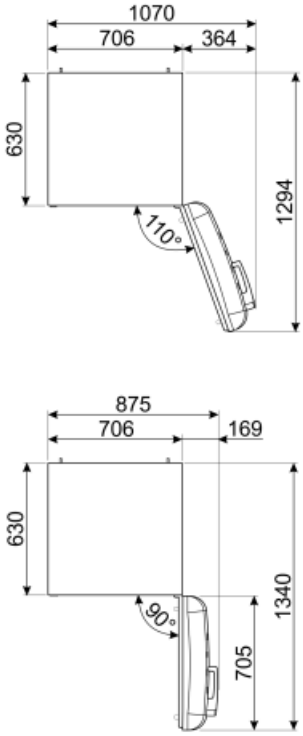

Symbols glossary (TT)

4-Stjerners frysekammer for bedre oppbevaring av mat.

Det automatisk tinesystemet brukes som automatisk tining ved faste intervaller, noe som eliminerer behovet for opptining i en periode.

A++: Energieffektivitetsklasse A++ hjelper med å spare inn opptil 20% energi sammenlignet med klasse A. Maksimal ytelse med minimalt forbruk er garantert.

Energieffektivitetsklasse E

LED-display: For å vise programmer, funksjoner og valg som er blitt gjort, samt tid som gjenstår før endt syklus.

Økonomisk modus: Analyserer kjølerfunksjon under aktivering og optimerer driftsyklusen slik at effektforbruket reduseres.

Ventilert: Tvungen fordeling av kald luft i kjølekammeret, noe som gir jevn temperatur innvendig i kjøleskapet.

Hurtigfrys: Hurtigfrysfunksjon bringer temperaturen i rommet ned hvis den aktiveres noen timer før bruk.

Innvendige LED-lamper: Er mer energi- og tidseffektive til belysning av apparatets innside.

Life Plus 0 °C: Temperaturen i Lifeplu-kammeret holdes ved 0 °C, noe som gir god holdbarhet til ferskt kjøtt og fisk.

Utviklingen til Smeg mot mer intelligente og økovennlige modeller, har gjort at vi har valgt inverter-teknologi, noe som reduserer energiforbruket betraktelig.

Air plus: Holder maten fersk lenger.