FAB38RWH5

Família	Frigorífico
Instalação	livre instalação
Categoria	Combinado
Reference width	60 - 70
Altura de referência	Superior a 200
Sistema No-frost	Total
Tecnologia	Total No Frost
Descongelação	Automática
Tipo de dobradiças	Livre instalação
Dobradiças	À direita
Código EAN	8017709297923

Design

Design	Anni 50
Cor	Branco
Acabamentos	Polido
Série	Arredondado
Material da porta	Fibra termoformada
Puxador	Externo
Tipo de puxador	Fixo
Cor do puxador	´Cromado
Cor do logótipo	Logótipo cromado
Material das laterais	Aço
Cor das laterais	Laterais em branco
Logótipo	Logótipo aplicado
Cor do perfil das prateleiras	Cinza
Cor dos perfis das gavetas	Cinza
Cor do perfil da prateleira de vidro	Cinza
Display	Display com LEDs
Posição display	Interno

Composição do interior do frigorífico

Número de prateleiras ajustáveis	3
Gavetas para fruta e legumes	1
Tipo de prateleiras ajustáveis	Ajustáveis em altura
Tipo das gavetas para legumes	Com guias deslizantes
Prateleira da gaveta dos legumes	Sim
Tipologia de prateleira sobre a gaveta dos legumes	Vidro
Gaveta LifePlus 0°	Sim
Iluminação interna do frigorífico	Sim
Tipo de iluminação do frigorífico	LED

Composição do interior da porta do frigorífico

Compartimentos da porta ajustáveis	3	**Compartimentos da porta para garrafas**	1

Outras características do frigorífico

MultiFlow	Sim	**Ventilado**	Sim

Composição do interior do congelador

Gavetas	2	**Compartimentos com tampa**	1
Número de prateleiras	2	**Tipo de prateleiras**	Prateleiras de vidro

Outras características do congelador

Ice maker manual	Sim	**Zona de congelação rápida**	Sim
Ice Maker	Manual		

Outras características técnicas

Funções do display	Congelação rápida, Eco, Alarme perda de temperatura
Comando para congelação rápida	Sim
Luz de alarme da temperatura	Sim
Alarme de porta aberta	Alarmes acústico e ótico de porta aberta
Alarme perda de temperatura	Sim
Tipo de controlo da temperatura	Eletrónico
Nº de compressores	1
Tipo de gás de refrigeração	R600a
Tipo de compressor	Inverter com velocidade variável
Quantidade de refrigerante (gr.)	45 g
Espuma expansiva de isolamento	Ciclopentano

Performance / Etiqueta energética

Consumo anual de energia	282 kWh/a	**Emissão de ruído aéreo**	41 dB(A) re 1 pW

Classe energética	E	**Autonomia de conservação sem energia elétrica**	14 h
Classe de emissão de ruído aéreo	C	**Capacidade de congelação (4 estrelas)**	8 Kg/24h
Volume net total	481 l	**Classe climática**	SN, N, ST, T
Volume líquido do congelador	137 l	**EEI**	98 %
Volume líquido do frigorífico	344 l		

Ligação elétrica

Ficha elétrica	(F;E) Schuko	**Tensão (Volts)**	220-240 V
Potência nominal	127 W	**Frequência (Hz)**	50/60 Hz
Corrente (Amperes)	1,1 A	**Comprimento do cabo de alimentação**	180 cm

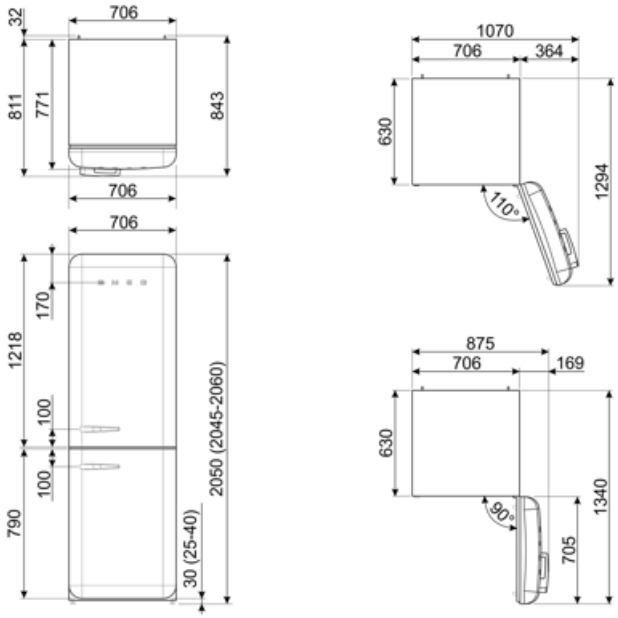

Symbols glossary

Compartimento de congelamento de 4 estrelas para melhor conservação dos alimentos.

Classe de eficiência energética do produto declarada na etiqueta energética e na ficha do produto e em conformidade com os regulamentos UE.

Display LED: Para visualizar os programas, funções e opções selecionadas e o tempo para o fim do programa.

Ventilador: sistema de circulação forçada de ar frio para garantir uma distribuição de ar e da temperatura no interior do frigorífico.

Iluminação por LED no interior, criando uma luz com uma distribuição perfeita. O LED consome menos energia, aquece muito menos e tem uma vida mais longa do que as lâmpadas tradicionais.

Tecnologia Inverter: o motor inverter é muito fiável, mais leve e compacto e não necessita de substituição de escovas. É um motor mais eficiente, consumindo menos energia e mais silencioso.

Descongelação: sistema de descongelamento automático em intervalos regulares, eliminando a necessidade de descongelar completamente.

Classe de eficiência energética do produto declarada na etiqueta energética e na ficha do produto e em conformidade com os regulamentos UE.

Modo económico: analisa o funcionamento do frigorífico durante a ativação e otimiza o ciclo operacional para reduzir o consumo de energia.

Congelação rápido: permite congelar rapidamente grandes quantidades de alimentos frescos, devido a reduzir rapidamente a temperatura do congelador. Deverá ser ativada algumas horas antes da sua utilização.

Gaveta Life Plus: nesta gaveta, a temperatura é controlada a 0°C para conservar carne e peixe fresco até 3 dias. Este processo de conservação permite preservar as fibras naturais dos alimentos e evitar o tempo de descongelação.

MultiFlow: ventilação através de aberturas na parede traseira do frigorífico em diferentes níveis de altura fazem com que a temperatura seja distribuída de forma harmoniosa em todo o interior, prolongando a conservação dos alimentos.

Benefit (TT)

Sistema No Frost

O sistema No Frost evita a formação de gelo e contribui para uma melhor conservação dos alimentos no frigorífico

Sistema Multiflow

O sistema Multiflow assegura uma distribuição uniforme do ar frio no interior do frigorífico

Sistema de ventilação

O sistema de ventilação contribui para uma distribuição uniforme do ar no interior do frigorífico

Gás refrigerante R600a

O gás refrigerante R600a, amigo do ambiente, contribui para um arrefecimento rápido com menor consumo de energia

Classe climática

A classe climática SN-T torna o aparelho adequado para trabalhar a uma temperatura ambiente entre 10 °C e 43 °C (50 °F ~ 109 °F)

Puxador

O puxador garante praticidade e facilidade na utilização do frigorífico

Life Plus 0°

Compartimento Life Plus com temperatura controlada para uma conservação óptima de categorias específicas de alimentos

Iluminação interior

Iluminação interior para uma visibilidade perfeita do interior do frigorífico

Gaveta para frutas e legumes

A gaveta para frutas e legumes garante as melhores condições de armazenamento dos alimentos frescos, evitando qualquer contaminação

Compressor inverter

O compressor com tecnologia Inverter reduz os níveis de ruído e vibração para um ambiente de cozinha silencioso e confortável

A tecnologia de compressor inverter oferece vantagens significativas para os sistemas de refrigeração, melhorando o desempenho e a eficiência. Um melhor controlo da temperatura garante um ambiente interior mais estável e constante, preservando a frescura dos alimentos. Esta tecnologia também resulta numa redução do consumo de energia, uma vez que o compressor ajusta a sua velocidade de acordo com as necessidades de refrigeração.

Ice maker manual

Ice maker manual para ajustar a quantidade de gelo produzido de acordo com as necessidades pessoais

Display interno

Display interno para um controlo preciso da temperatura