FAB50LBL5



Produktfamilie	Kühlschrank
Installation	Standgerät
Produktkategorie	2-türig
Referenzbreite	70 - 80 cm cm
No Frost	Ja
Kühlsystem	No Frost - Doppeltes Kühlsystem
Abtausystem	Automatisch
Scharniersystem	Standard
Türanschlag	Links
EAN-Code	8017709297619

Ästhetik

Ästhetik	50's Style
Farbe	Schwarz
Design	Bombiert
Oberfläche	Hochglanz
Ausführung der Gerätetür	Thermogeformt
Position des Türgriffs	Extern
Ausführung/Position des Türgriffs	Fest fixiert
Farbe/Ausführung des Türgriffs	Chrom
Farbe/Ausführung des Markenlogos	Chrom

Material der Seitenwände	Metall
Farbe/Ausführung der Seitenwände	Schwarz
Markenlogo	3D
Farbe der Profilleisten der Türablagen	Silber
Farbe der Griffleisten der Schubladen	Silber
Farbe der Profilleisten der Einlegeböden	Chrom
Ausführung des Displays	LED
Position des Displays	Intern

Aufteilung Kühlteil

Anzahl der Schubladen	2
Arten von Schubladen	Niedrigtemperatur-Schublade, Obst- und Gemüseschublade
Anzahl der höhenverstellbaren Einlegeböden	2
Anzahl der Obst-/Gemüseschubladen	1

Abdeckung für Obst-/Gemüse-Schublade	Ja
Art der Abdeckung der Obst-/Gemüse-Schublade	Sicherheitsglas
Niedrigtemperatur-Schublade	Ja
Innenbeleuchtung des Kühlteils	Ja

Regalmaterial	Sicherheitsglas	**Art der Innenbeleuchtung Kühlteil**	LED
Art der Obst-/Gemüseschublade	Standard		

Aufteilung Innentür Kühlteil

Anzahl der höhenverstellbaren Türablagen	3	**Anzahl der Flaschenborde**	1

Zusatzausstattung Kühlteil



Humidity Control	Ja	**Dynamische Umluftkühlung**	Ja
Multiflow-Umluftsystem	Ja		

Aufteilung Gefrierteil

Anzahl der Einlegeböden	1	**Art der Innenbeleuchtung Gefrierteil**	LED
Innenbeleuchtung Gefrierteil	Ja	**Art der Einlegeböden**	Sicherheitsglas

Aufteilung Innentür Gefrierteil

Anzahl der Türablagen	2

Zusatzausstattung Gefrierteil



Art der Eiswürfelzubereitung	Manuell	**Schnellgefrierfach**	Ja

Weitere technische Eigenschaften



Display-Funktionen	Schnellgefrieren, Temperaturalarm
Funktion Automatik-Schnellgefrieren	Ja
Türalarm	Akustisch/optisch
Temperaturalarm	Ja
Temperatursteuerung	Elektronisch
Anzahl der Kompressoren	1
Kältemittel	R600a
Kompressor	Inverter-Technik (elektronisch gesteuert)
Füllmenge des Kältemittels	62 g

Material der Isolierschäumung	Cyclopentan

Technische Daten / Energielabel - Reg. 2019 - bindend ab 1.3.2021

Jährlicher Energieverbrauch	265 kWh/Jahr	**Luftschallemissionen**	41 dB(A) re 1 pW
Energieeffizienzklasse	E	**Lagerzeit bei Störung**	15 h
Luftschallemissionsklasse	C	**4-Sterne Gefriervermögen**	8 kg/24h
Gesamtrauminhalt (in dm3 oder l)	524 l	**Klimaklassen**	SN, N, ST, T
Summe der Rauminhalte der Tiefkühlfächer	124 l	**EEI**	96 %
Summe der Rauminhalte der Kaltlagerfächer und der Kühlfächer	400 l		

Elektrischer Anschluss

Elektrischer Gesamtanschlusswert	197 W	**Frequenz**	50/60 Hz
Absicherung	1,1 A	**Länge Netzkabel**	180 cm
Spannung	220-240 V	**Netzstecker**	(F;E) Schuko

Logistik-Informationen

Produktbreite	796 mm	**Produktbreite bei max. Türöffnungswinkel**	1185 mm
Produkttiefe ohne Türgriff	805 mm	**Produkttiefe mit Türgriff**	851 mm
Produkthöhe	1921 mm	**Produkttiefe bei 90° Türöffnungswinkel inkl. Abstandshalter**	1470 mm

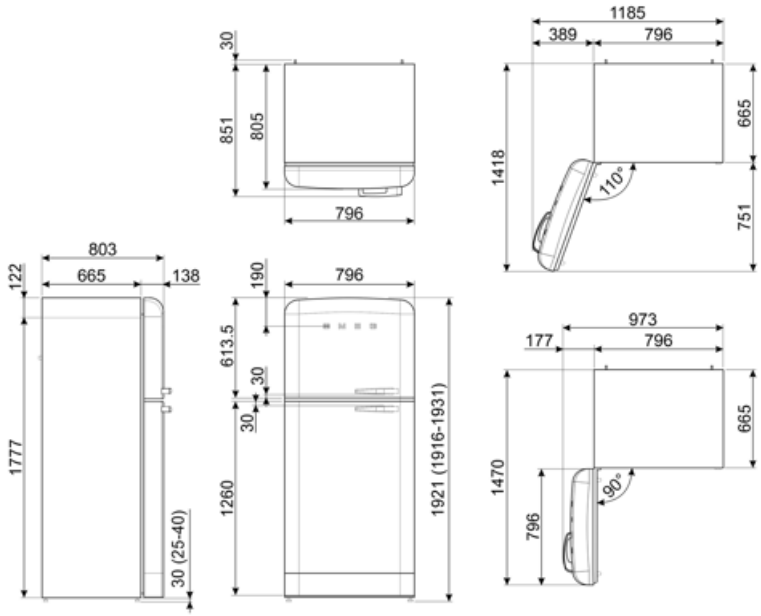

Alternative Produkte



FAB50LCR5

Türanschlag: Links
Creme

Symbolverzeichnis



4 Sterne-Gefrierteil: Für eine optimale Konservierung der Lebensmittel bei -18°C und kälter.



Abtauautomatik: vollautomatisches Abtauen in regelmäßigen Abständen, wodurch ein manueller Eingriff nicht mehr erforderlich ist.



Dynamische Umluftkühlung: ventilierte Kaltluft zirkuliert im gesamten Kühlteil und sorgt für eine konstante und gleichmäßige Temperaturverteilung.



LED-Innenbeleuchtung: eine energieeffiziente, langlebige und sehr effektive Art der Ausleuchtung des Kühlteils.



Multiflow-Umluftkühlung: Das Multiflow-Umluftkühlung sorgt für eine gleichmäßige Verteilung der kühlen Luft im Kühlraum.



A++: Die Energieeffizienzklasse A++ hilft, bis zu 20 % Energie im Vergleich zur Energieeffizienzklasse A einzusparen. Maximale Leistung bei minimalem Verbrauch ist garantiert.



LED-Display: zur optischen Anzeige der gewählten Programme, Funktionen und Optionen sowie die Restlaufzeit bis Programmende.



Schnellgefrieren: für ein schnelles und zeitlich begrenztes einfrieren des Gefriergutes. Zu empfehlen direkt nach dem Einkauf oder zum Einfrieren frischer Lebensmittel.



Inverter-Kompressor: ermöglicht eine höhere Leistung bei optimiertem Wirkungsgrad, reduziert den Energieverbrauch sowie das Betriebsgeräusch und ist zudem langlebiger.



Energieeffizienzklasse E