FAB50LCR

Семейство продуктов	Холодильник
Установка	Отдельностоящий
Категория	Двухдверный
Тип охлаждения	No-Frost
Разморозка	Автоматическая
Тип петель (шарнира)	Стандартный
Дверной упор	Слева
EAN-**код**	8017709233914

Эстетика

Эстетика	Стиль 50-х г.г.
Цвет	Кремовый
Дизайн	Скругленный выпуклый
Отделка	Глянцевый
Материал	Термоформируемый полимер
Ручка	Внешняя
Тип ручки	Фиксированный
Цвет ручек	Хромированный
Цвет логотипа	Хромированный
Материал боковин	Сталь
Цвет боковин	Кремовый
Логотип	Накладной
Расположение дисплея	
Другие цвета	Пастельный голубой, Белый, Черный, Красный, Серебристый, Пастельный зеленый

Характеристики холодильного отделения

Количество регулируемых полок	3
Количество ящиков для овощей и фруктов	2
Тип регулируемых полок	Стекло
Тип ящика для овощей и фруктов	Стандартный
Крышка ящика для овощей	Да
Тип крышки ящика для овощей и фруктов	Стекло
Зона сохранения свежести	Да
Внутренняя подсветка холодильного отделения	Да
Тип подсветки холодильного отделения	LED

Дверца холодильного отделения

Количество регулируемых полок на дверце	3	**Количество полок для бутылок**	1

Другие характеристики холодильного отделения

Аксессуары	Контейнер для сыра, Контейнер для масла, Подставка для яиц	**MultiFlow**	Да

Характеристики морозильного отделения

Количество полок	1	**Тип подсветки морозильного отделения**	LED подсветка
Количество ящиков с крышкой	1		
Внутренняя подсветка морозильного отделения	Да	**Тип полок**	Пластик

Дверца морозильного отделения

Количество регулируемых полок	2

Другие характеристики морозильного отделения

Льдогенератор	Ручная	**Зона быстрой заморозки**	Да

Другие технические характеристики

Подключение к водопроводу	
Тип контроля температуры	Электронный
Количество компрессоров	1
Тип хладагента	R600a
Тип компрессора	Инвертор
Количество хладагента (г)	62 g
Вспенивающий агент	Циклопентан

Производительность / Энергопотребление - НОВЫЙ регламент

Годовое энергопотребление	470 кВт/год	**Эмиссия воздушного акустического шума**	44 дБ(A) re 1пВт
Класс энергоэффективности	G	**Поддержание температуры при отключении энергии**	13 ч
Класс эмиссии воздушного акустического шума	D	**4* - Мощность замораживания**	5,5 кг/сутки
Полный объем	440 л	**Климатический класс**	N, ST, T
Сумма объемов морозильников	97 л	**EEI**	184 %
Сумма объемов холодильного отделения и незамерзающего отделения	343 л		

Электрическое подключение

Номинальная мощность	197 Вт	**Частота тока**	50/60 Гц
Сила тока	1,54 A	**Длина электрического кабеля**	200 см
Напряжение	220-240 В	**Тип электрической вилки**	(F;E) Schuko

Логистическая информация

Ширина изделия (мм)	804 мм	**Ширина с дверцей, открытой на 90° (мм)**	1550 мм
Глубина без ручек	810 мм	**Глубина с ручкой**	780 мм
Высота изделия	1872 мм	**Глубина с дверцей, открытой на 90°**	1430 мм

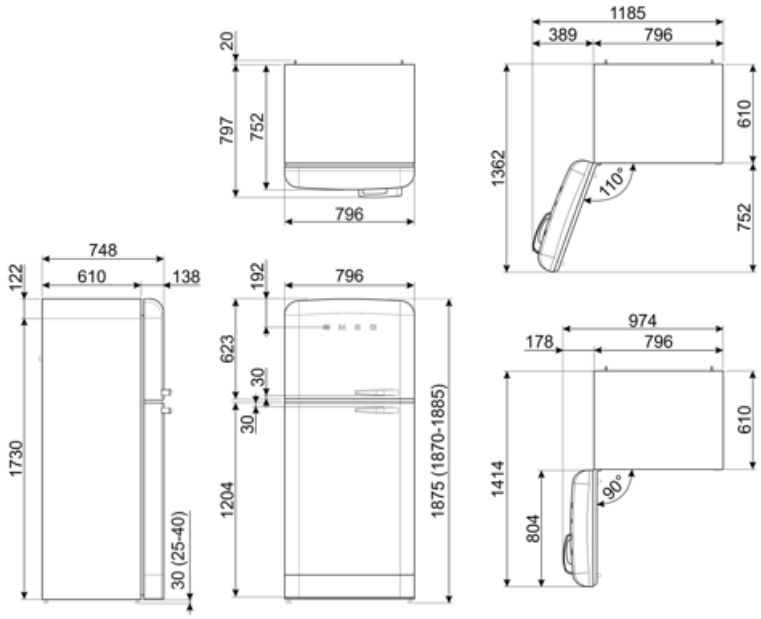

Symbols glossary

Морозильная камера 4 **** для лучшей сохранности продуктов.

Автоматическое размораживание: работает за счет автоматического оттаивания через равные промежутки времени, что исключает необходимость размораживание прибора в целом.

Светодиодное внутреннее освещение: более энергоэффективный и долговечный способ освещения внутреннего пространства прибора.

Эволюция Smeg в направлении более интеллектуальных и экологичных моделей привела к выбору инверторной технологии, которая значительно снижает энергопотребление.

Класс энергоэффективности G

A++: класс энергоэффективности A++ помогает сэкономить до 20% энергии по сравнению с классом A. Гарантируется максимальная производительность при минимальном потреблении.

Быстрая заморозка: функция быстрого замораживания снижает температуру в камере, если активировать ее за несколько часов до использования.

Life Plus 0°C: температура в отсеках Lifeplus поддерживается на уровне 0°C, что позволяет дольше сохранять свежее мясо и рыбу.

Multiflow: дольше сохраняет свежесть продуктов.