FAB50LCR5



Produktfamilie	Køleskab
Installation	Fritstående
Kategori	Dobbelt låge
Referencebredde	70 - 80 cm
Nej - frostsystem	Ja
Køletype	Total No Frost - Dobbelt kølesystem
Optøning	Automatisk
Hængseltype	Standard
Hængselposition	Venstre
EAN-kode	8017709299378

Æstetik

Æstetik	50's Style	**Sidemateriale**	Stål
Farve	Creme	**Sidefarve**	Creme
Design	Afrundet	**Logo**	Benyttet
Finish	Blank	**Dørhylder, profil farve**	Sølv
Materiale	Varmestøbt	**Skuffer profilfarve**	Sølv
Håndtag	Ekstern	**Farve på glashyldeprofil**	Krom
Håndtagstype	Fast	**Display**	Led
Håndtag farve	Krom	**Display position**	Intern (kølerum)
Logofarve	Krom		

Køleskabsafdeling egenskaber

Antal rum	2	**Grøntsagsrum**	Ja
Compartment types	Low temperature compartment, Fruit and vegetable compartment	**Type af låg til grøntsagsskuffe**	Glas
		Lav temperatur, rum	Ja
Antal justerbare hylder	2	**Kølesk. indvendig belysning**	Ja
Antal frugt- og grøntsagsskuffer	1	**Indvendig belysningstype (køleskab)**	LED
Hylder, materiale	Glas		
Type af låg til grøntsagsskuffer	Standard		

Køleskab indvendig låge

Antal justerbare balkoner	3	**Antal flaskebalkoner**	1

Andre køleskabsfunktioner



Fugtighedsstyring	Yes, manual	**Blæser**	Ja
MultiFlow	Ja		

Fryseafdeling egenskaber

Antal hylder	1	**Fryser indvendig belysningstype**	LED
Fryser indvendig belysning	Ja	**Hyldetype**	Glas

Fryser indvendig låge

Antal justerbare balkoner	2		

Andre fryserfunktioner



Ismaskine	Manuel	**Indfrysningsrum**	Ja

Andre tekniske egenskaber



Funktioner, skærm	Lynfrysning, Temperaturalarm
Knap til hurtig indfrysning	Ja
Låge åben alarm	Akustisk og visuel
Temperaturalarm	Ja
Temperaturstyringstype	Elektronisk
Antal kompressorer	1
Kølemiddelgas, type	R600a
Type af kompressor	Kompressor med variabel hastighed
Kølemiddel mængde (gr)	62 g
Ventileringsmiddel	Cyklopentan

Ydeevne / Energimærke - Reg. 2019



Årligt strømforbrug	265 kWh/a	**Lydniveau**	41 dB(A) re 1 pW
Energieffektivitetsklasse	E	**Optøningstid**	15 h

Luftbåren akustisk støjemissionsklasse	C
Samlet nettovolumen	524 l
Summen af mængderne af de frosne rum	124 l
Summen af mængderne i kølerummet (ne) og det (de) frosne rum	400 l
4 stjernet - Frysekapacitet	8 kg/24h
Klimaklasse	SN, N, ST, T
EEI	96 %

Elektrisk tilslutning

Elektrisk klassificering	197 W
Nuværende	1,1 A
Spænding (V)	220-240 V
Frekvens (Hz)	50/60 Hz
Kabellængde	180 cm
Stik	(F;E) Schuko

Logistiske oplysninger

Bredde	796 mm
Dybde uden håndtag	805 mm
Højde med fødder	1921 mm
Produktbredde med maksimal lågeåbning	1185 mm
Produktdybde med håndtag	851 mm
Produktdybde med lågerne åbne ved 90 °	1470 mm

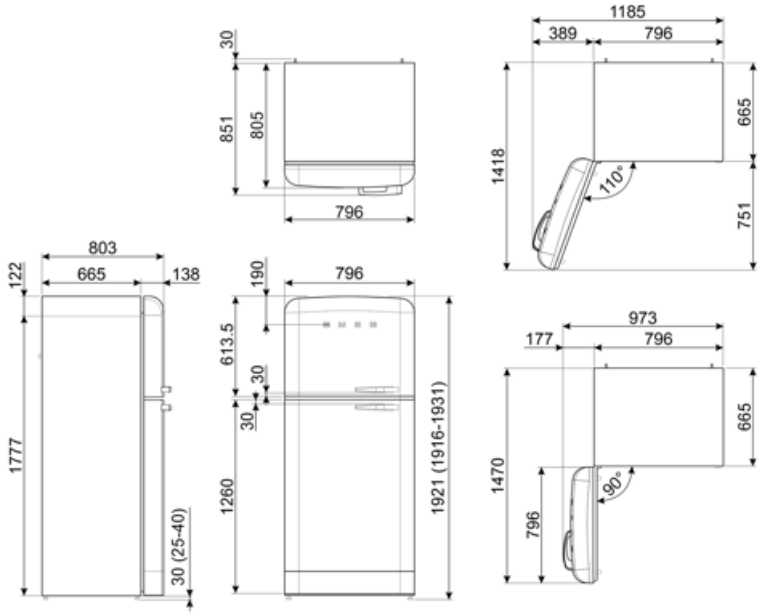

Alternative products



FAB50LBL5

Hængselposition: Venstre
Sort

Symbols glossary



4-stjernet fryserum for bedre konservering af mad.



Det automatiske afrimningssystem fungerer ved automatisk afrimning med regelmæssige intervaller, hvilket eliminerer behovet for afrimning helt.



A++: Energieffektivitetsklasse A ++ hjælper med at spare op til 20% energi sammenlignet med klasse A. Maksimal ydelse med minimalt forbrug er garanteret.



Energieffektivitetsklasse E



LED-display: for at vise programmer, valgte funktioner og valgmuligheder og tid til slutningen af cyklussen.



Ventileret: Tvungen fordeling af kold luft i køleskabet, hvilket muliggør en jævn temperaturfordeling i køleskabet.



Hurtigfrysning: Funktionen hurtigfrysning sænker temperaturen i rummet, når det aktiveres et par timer før brug.



LED indvendig belysning: er en mere energieffektiv og langvarig måde at belyse apparatets indre på.



Smegs udvikling mod mere intelligente og miljøvenlige modeller har ført til valget af Inverter-teknologi, hvilket reducerer forbruget betydeligt.



Air plus: holder mad friskere i længere tid.