FAB50LCR5



Família	Frigorífico
Instalação	Livre instalação
Categoria	2 portas
Largura de referência	70 - 80 cm
Sistema No-frost	Sim
Tecnologia	Total No Frost
Descongelação	Automática
Tipo de dobradiças	Livre instalação
Dobradiças	Esquerdo
Código EAN	8017709299378

Design

Design	Anni 50	**Material das laterais**	Aço
Cor	Creme	**Cor das laterais**	Laterais em creme
Série	Arredondado	**Logótipo**	Logótipo aplicado
Acabamentos	Polido	**Cor do perfil das prateleiras**	Cinza
Material da porta	Fibra termoformada	**Cor dos perfis das gavetas**	Cinza
Puxador	Externo	**Cor do perfil da prateleira de vidro**	Cromado
Tipo de puxador	Fixo	**Display**	Display com LEDs
Cor do puxador	Cromado	**Posição display**	Interno
Cor do logótipo	Logótipo cromado		

Composição do interior do frigorífico

Number of compartments	2	**Prateleira da gaveta dos legumes**	Sim
Compartment types	Low temperature compartment, Fruit and vegetable compartment	**Tipologia de prateleira sobre a gaveta dos legumes**	Vidro
Número de prateleiras ajustáveis	2	**Gaveta baixa temperatura**	Sim
Gavetas para fruta e legumes	1	**Iluminação interna do frigorífico**	Sim
Shelves material	Ajustáveis em altura	**Tipo de iluminação do frigorífico**	LED
Tipo das gavetas para legumes	Gaveta de legumes		

Composição do interior da porta do frigorífico

Compartimentos da porta ajustáveis	3	**Compartimentos da porta para garrafas**	1

Outras características do frigorífico



Humidity Control	Sim	**Ventilado**	Sim
MultiFlow	Sim		

Composição do interior do congelador

Número de prateleiras	1	**Tipo de iluminação do congelador**	LED
Iluminação interna do congelador	Sim	**Tipo de prateleiras**	Prateleiras de vidro

Composição do interior da porta do congelador

Compartimentos da porta ajustáveis	2		

Outras características do congelador



Ice Maker	Manual	**Zona de congelação rápida**	Sim

Outras características técnicas



Funções do display	Congelação rápida, Alarme perda de temperatura
Comando para congelação rápida	Sim
Alarme de porta aberta	Alarmes acústico e ótico de porta aberta
Alarme perda de temperatura	Sim
Tipo de controlo da temperatura	Eletrónico
Nº de compressores	1
Tipo de gás de refrigeração	R600a
Tipo de compressor	Inverter com velocidade variável
Quantidade de refrigerante (gr.)	62 g
Espuma expansiva de isolamento	Ciclopentano

Performance / Etiqueta energética

Consumo anual de energia	265 kWh/a
Classe energética	E
Classe de emissão de ruído aéreo	C
Volume líquido total	524 l
Volume líquido do congelador	124 l
Volume líquido do frigorífico	400 l
Emissão de ruído aéreo	41 dB(A) re 1 pW
Autonomia de conservação sem energia elétrica	15 h
Capacidade de congelação (4 estrelas)	8 kg/24h
Classe climática	SN, N, ST, T
EEI	96 %

Ligação elétrica

Potência nominal	197 W
Corrente (Amperes)	1,1 A
Tensão (Volts)	220-240 V
Frequência (Hz)	50/60 Hz
Comprimento do cabo de alimentação	180 cm
Ficha elétrica	(F;E) Schuko

Dados de logística

Largura	796 mm
Profundidade (mm)	805 mm
Altura	1921 mm
Largura do produto máx. com portas abertas	1185 mm
Profundidade do produto incluindo o puxador	851 mm
Profundidade do produto com porta aberta a 90°	1470 mm

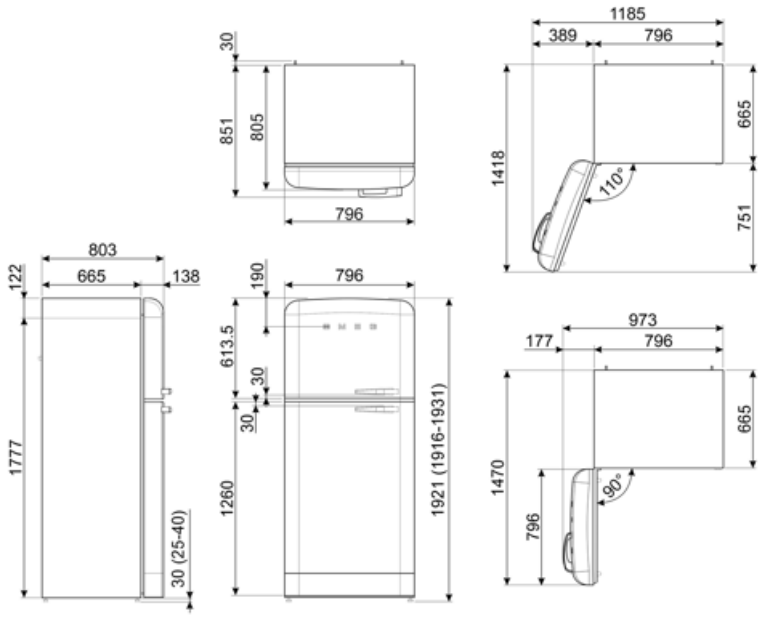

Alternative products



FAB50LBL5

Dobradiças: Esquerdo
Preto

Symbols glossary



Compartimento de congelamento de 4 estrelas para melhor conservação dos alimentos.



Classe de eficiência energética do produto declarada na etiqueta energética e na ficha do produto e em conformidade com os regulamentos UE.



Display LED: Para visualizar os programas, funções e opções selecionadas e o tempo para o fim do programa.



Congelação rápido: permite congelar rapidamente grandes quantidades de alimentos frescos, devido a reduzir rapidamente a temperatura do congelador. Deverá ser ativada algumas horas antes da sua utilização.



Tecnologia Inverter: o motor inverter é muito fiável, mais leve e compacto e não necessita de substituição de escovas. É um motor mais eficiente, consumindo menos energia e mais silencioso.



Descongelação: sistema de descongelamento automático em intervalos regulares, eliminando a necessidade de descongelar completamente.



Classe de eficiência energética do produto declarada na etiqueta energética e na ficha do produto e em conformidade com os regulamentos UE.



Ventilador: sistema de circulação forçada de ar frio para garantir uma distribuição de ar e da temperatura no interior do frigorífico.



Iluminação por LED no interior, criando uma luz com uma distribuição perfeita. O LED consome menos energia, aquece muito menos e tem uma vida mais longa do que as lâmpadas tradicionais.



MultiFlow: ventilação através de aberturas na parede traseira do frigorífico em diferentes níveis de altura fazem com que a temperatura seja distribuída de forma harmoniosa em todo o interior, prolongando a conservação dos alimentos.